








MAREL

EUROPE - SERBIA

KATALOG PROIZVODA / PRODUCT CATALOGUE 2026 V3

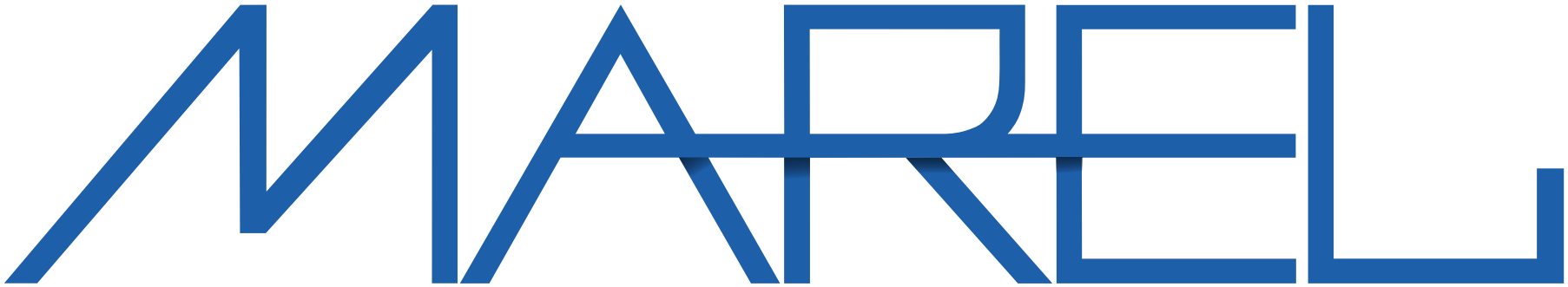
MAREL

ISTORIJAT

Privredno društvo MAREL d.o.o. osnovano je 1994. kao porodična trgovina elektromaterijalom. Prateći rastuću potražnju za kablovskom opremom, kao i uzimajući u obzir sopstvenu viziju, privredno društvo MAREL d.o.o. u Januaru 1997. godine pokreće sopstvenu proizvodnju. Prvi proizvod bio je Vijačna kablovska papučica, koja je proizvedena u porodičnoj garaži. Zahvaljujući visokom kvalitetu proizvoda i dobroj tržišnoj orijentaciji, asortiman se 1998. godine proširio na Bakarne papučice i čaure, dok se 1999. godine proširio i na NN SKS pribor. Broj zaposlenih je od 2, tokom ove dve godine porastao na 10 zaposlenih, a izgrađen je i prvi proizvodni pogon veličine 200 m².

U narednim godinama, privredno društvo MAREL d.o.o. fokusiralo se na razvoj novih proizvoda iz oblasti NN SKS pribora, uključujući prvi model IVS 16-35/35-70mm² (poznat i kao 2,5–35/16–95 mm² CBS/CT 95). Njegova unapređena verzija, u potpunosti usklađena sa savremenim tržišnim zahtevima, danas je najprodavaniji proizvod. Pored toga, razvijeni su i proizvodi poput zateznih stezaljki PA 1500, nosećih stezaljki PS 1500, kao i zateznih stezaljki PA 25. Godine 2005. celokupan sistem poslovanja je usklađen sa zahtevima standarda ISO 9001. Kao rezultat adekvatnog planiranja i razvoja proizvodnje, 2010. godine realizovan je prvi veliki izvozni ugovor. Od tog trenutka, svaki segment poslovanja privrednog društva MAREL d.o.o. usmeren je na specifične tehničke i tehnološke zahteve koji proizilaze iz različitih delova globalnog tržišta.

Prateći rastuće zahteve tržišta i trendove automatizacije proizvodnje, 2012. godine započeta je izgradnja novih proizvodnih pogona površine 2000 m², a 2015. godine nova fabrika počinje sa radom.

RAZVOJ I INOVACIJE

Dugogodišnje iskustvo u razvoju i konstrukciji NN SKS opreme rezultiralo je i razvojem opreme za SN izolovane elektrodistribucione vodove, čiji razvoj i usavršavanje čine ključne aspekte našeg trenutnog i budućeg poslovanja.

Ključna karakteristika poslovanja MAREL d.o.o. je dinamičnost, stalna inovacija proizvodnog programa, razvoj savremenog dizajna proizvoda, kao i optimizacija i unapređenje efikasnosti proizvodnih procesa.

Prateći i analizirajući kretanja tržišnih trendova, kao i kroz aktivno učešće na međunarodnim sajmovima u oblasti elektroenergetike, MAREL d.o.o. se, zahvaljujući posvećenosti svih zaposlenih u svakom segmentu poslovanja – od razvoja i istraživanja, marketinga i prezentacije, do proizvodnje, prodaje i tehničke podrške u postprodaji – kontinuirano fokusira na pronalaženje novih tehničkih rešenja za svoje proizvode.

KVALITET I MEĐUNARODNI STANDARDI

Kvalitet naših proizvoda garantuje njihovu trajnost i pouzdanost u svim vremenskim uslovima, dok precizno tehničko oblikovanje omogućava laku montažu i dugotrajnu upotrebu.

Svi proizvodi kompanije MAREL d.o.o. ispitani su u skladu sa relevantnim međunarodnim standardima EN 50483:2009 - Zahtevi za ispitivanje pribora za niskonaponske vazdušne usnopljene kablove, EN 61238-1:2020 - Stezni i mehanički konektori za energetske kablove: Metode ispitivanja i zahtevi, SRPS EN 61284:2009 - Nadzemni vodovi - Zahtevi i ispitivanja za opremu nadzemnih vodova za napone iznad 45 kV, spojnica nazivnih vodova nižih napona i sličnih spojnica za transformatorske stanice, SRPS EN ISO 1461:2022 - Prevlake cinka nanesene toplim postupkom na proizvode od gvožđa i čelika. Ispitivanja su sprovedena u nezavisnoj, akreditovanoj laboratoriji prema standardu SRPS EN ISO/IEC 17025, čime se obezbeđuje pouzdanost, objektivnost i verifikovana usaglašenost proizvoda sa važećim tehničkim zahtevima.

MAREL d.o.o posluje u skladu sa Integrisanim sistemom menadžmenta kvalitetom (IMS) koji obuhvata sistem menadžmenta kvalitetom (QMS), zaštitu životne sredine (EMS) i zaštitu zdravlja i bezbednosti na radu (OH&S). Ovaj sistem implementiran je u skladu sa zahtevima standarda ISO 9001:2015, ISO 14001:2015 i ISO 45001:2018. IMS se primenjuje u svim funkcijama organizacije prilikom realizacije svih poslovnih aktivnosti.

DELATNOST I TRŽIŠTA

Danas je osnovna delatnost Privrednog društva MAREL d.o.o. projektovanje, razvoj i proizvodnja elektroenergetske i telekomunikacione opreme, uključujući kablovske papučice i čaure, opremu za NN neizolovane mreže do 1 kV, opremu za NN SKS do 1 kV, kao i ostali kablovski pribor.

Trenutno, privredno društvo MAREL d.o.o. izvozi svoje proizvode u više od 74 zemlje širom sveta. Pored portfolija vezanog za elektroenergetiku, MAREL d.o.o. je prisutan i u sektoru nadzemnih telekomunikacionih mreža, solarnih polja, kao i mreža za napajanje električnih vozila.

ODRŽIVOST I ODGOVORNOST

MAREL d.o.o., u skladu sa pozitivnom poslovnom praksom, aktivno se posvećuje očuvanju bezbednog i zdravog radnog okruženja, obuci i edukaciji zaposlenih, kao i na povećanju svesti o značaju bezbednosti na radu, negujući pritom odnose sa lokalnom zajednicom i poštujući principe cirkularne ekonomije. U svom poslovanju, MAREL d.o.o. sprovodi kontinuirane investicije u energetski efikasnu proizvodnu opremu, takođe odgovorno i pravilno upravlja resursima i otpadom, čime doprinosi smanjenju potrošnje energije, implementaciji programa obnovljivih izvora energije i smanjenju emisije CO_2, odnosno smanjenju svog karbonskog otiska.

PROIZVODNJA I KAPACITETI

Proizvodni procesi odvijaju se u savremeno opremljenom proizvodnom prostoru površine 3000 m², koji se sastoji od sledećih radnih celina:

- Pogon livnice obojenih metala sa kovačnicom
- Pogon za brizganje termoplastičnih masa
- Pogon preseraja sa radionicom održavanja
- Pogon mehaničke obrade metala sa alatnicom
- Pogon montaže, ambalažiranja i pakovanja
- Pogon obrade metala na CNC strugovima
- Laboratorija za razvojna testiranja i analizu
- Laboratorija za fabrička ispitivanja, procesnu kontrolu i finalnu kontrolu
- Služba magacinskog poslovanja i proizvodnih koordinatora
- Služba prodaje i nabavke
- Služba za ljudske resurse
- Služba razvoja i istraživanja tržišta, novih proizvoda i novih tehnologija
- Služba marketinga i tehničke podrške u postprodaji

COMPANY HISTORY

MAREL was founded in 1994 as a family -owned company engaged in the trade of electrical materials. Following the growing demand for cable accessories and guided by its own business vision, MAREL launched its own production in January 1997. The first product was a Screw-type mechanical cable lug, manufactured in the family garage. Thanks to high product quality and strong market orientation, the product range was expanded in 1998 to include Tubular copper cable lugs and joints, and in 1999 to include LV ABC (Aerial Bundled Cable) accessories. During this two-year period, the number of employees increased from 2 to 10, and the first production facility with an area of 200 m² was constructed.

In the following years, MAREL focused on the development of new products in the field of LV ABC accessories, including the first model of IPC 16–35/35–70 mm² (also known as 2,5–35/16–95 mm² CBS/CT 95). Its improved version, fully aligned with modern market requirements, is today the company's best-selling product. In addition, products such as dead end clamps PA 1500, suspension clamps PS 1500 and anchoring clamps PA 25 were developed. In 2005, the entire business system was aligned with the requirements of the ISO 9001 standard. As a result of adequate planning and production development, the first major export contract was realized in 2010. Since then, every segment of MAREL's operations has been oriented toward specific technical and technological requirements arising from various parts of the global market.

Following increasing market demands and production automation trends, construction of new production facilities with an area of 2,000 m2 began in 2012, and the new factory started operations in 2015.

DEVELOPMENT AND INNOVATION

Many years of experience in the development and design of LV ABC accessories have also resulted in the development of accessories for MV insulated distribution lines, whose further development and improvement represent key aspects of our current and future business activities.

A key characteristic of MAREL's operations is dynamism, continuous innovation of the product range, development of modern product design, as well as optimization and improvement of production process efficiency.

By continuously monitoring and analyzing market trends and through active participation in international power trade fairs, MAREL, thanks to dedicated work of all employees in every segment of the business - from research and development, marketing and presentation, to production, sales, and after-sales technical support - remains consistently focused on finding new technical solutions for its products.

QUALITY AND INTERNATIONAL STANDARDS

The quality of our products guarantees durability and reliability under all weather conditions, while precise technical design enables easy installation and long service life.

All MAREL's products have been tested in accordance with relevant international standards: EN 50483:2009 – Test requirements for low voltage aerial bundled cable accessories, EN 61238-1:2020 – Test methods and requirements for compression and mechanical connectors for power cables, EN 61284:2009 – Overhead lines - Requirements and tests for fittings for overhead lines of nominal voltage above 45 kV, fittings for overhead lines of lower nominal voltage and similar fittings for substations. EN ISO 1461:2022 – Hot dip galvanized coatings on fabricated iron and steel articles. Testings were carried out in an independent, accredited laboratory in accordance with EN ISO/IEC 17025, ensuring reliability, objectivity, and verified compliance of the products with applicable technical requirements.

MAREL operates in accordance with an Integrated Management System (IMS), which includes the Quality Management System (QMS), Environmental Management System (EMS), and Occupational Health and Safety Management System (OH&S). This system has been implemented in compliance with the requirements of ISO 9001:2015, ISO 14001:2015 and ISO 45001:2018, and is applied across all organizational functions and business activities.

BUSINESS ACTIVITIES AND MARKETS

The core business activity of MAREL is the design, development, and manufacturing of power and telecommunications accessories, including cable lugs and joints, accessories for LV non-insulated networks up to 1 kV, accessories for LV ABC up to 1 kV, as well as other cable accessories.

Currently, MAREL exports its products to more than 74 countries worldwide. In addition to the product portfolio related to power distribution networks, MAREL is also present in the sectors of overhead telecommunications networks, solar power plants, and electric vehicle charging networks.

SUSTAINABILITY AND RESPONSIBILITY

In accordance with best business practices, MAREL is actively committed to maintaining a safe and healthy working environment, employee training and education, and raising awareness of occupational safety, while fostering strong relationships with the local community and respecting the principles of the circular economy. In its operations, MAREL continuously invests in energy-efficient production equipment and responsibly manages resources and waste, thereby contributing to reduced energy consumption, implementation of renewable energy programs, reduction of CO2 emissions, and overall reduction of its carbon footprint.

PRODUCTION AND CAPACITIES

Production processes take place in a modernly equipped manufacturing facility covering an area of 3,000 m2, consisting of the following units:

- Non-ferrous die casting plant with forging facility
- Thermoplastic injection molding plant
- Metal fabrication plant with maintenance workshop
- Metal machining plant with mold shop
- Assembly line with packaging
- CNC turning plant
- Laboratory for development testing and analysis
- Laboratory for factory testing, process control, and final inspection
- Warehouse management and production coordination department
- Sales and procurement department
- Human resources department
- Research and development of markets, new products, and new technologies department
- Marketing and after-sales technical support department



IZOLOVANE VODONEPROPUSNE STEZALJKE

INSULATED PIERCING CONNECTORS

MAREL

EUROPE - SERBIA

PRODUCT CATALOGUE 2026 V.3

REČNIK PIKTOGRAMA / PICTOGRAMS GLOSSARY



Small transient resistance
Mali prelazni otpori



Class A connector
Electrical ageing test: heat cycles and short-circuit current
EN 50483-4; clause 8.1.6
Električno starenje – Klasa A: toplotni ciklusi i struja kratkog spoja
SRPS EN 50483-4; t. 8.1.6

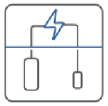

Class 1 connector
Dielectrical voltage test in water at 6 kV/60s
EN 50483-4; clause 8.1.3.1.3.1
Konektor klase 1
Dielektrično ispitivanje u vodi na 6kV/60s
SRPS EN 50483-4; t. 8.1.3.1.3.1

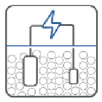

Class 2 connector
Dielectrical voltage test in air at 6 kV/60s
EN 50483-4; clause 8.1.3.1.3.2.1
Konektor klase 2
Dielektrično ispitivanje u vazduhu na 6kV/60s
SRPS EN 50483-4; t. 8.1.3.1.3.2.1

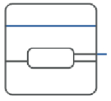

Dielectrical water tightness test for 24 h in water
EN 50483-4; clause 8.1.3.2
Dielektrično ispitivanje vodonepropusnosti tokom 24 h u vodi
SRPS EN 50483-4; clause 8.1.3.2



Tested in extreme climatic conditions.
Climatic ageing test (-20 °C to +70 °C)
EN 50483-4; clause 8.1.5.2.3.1
Ispitano u ekstremnim vremenskim uslovima
Ispitivanje klimatskog starenja
SRPS EN 50483-4; t. 8.1.5.2.3.1



Tested in very polluted industrial atmosphere and salty air atmosphere.
Gas atmosphere test
EN 50483-4; clause 8.1.5.1.3.2
Ispitano u veoma zagađenoj inustriskoj atmosferi i slanoj atmosferi
Ispitivanje gasnom atmosferom
SRPS EN 50483-4; t. 8.1.5.1.3.2

MAREL Izolovane Vodonepropusne Stezaljke

- ne sadrže delove koji mogu da otpadnu pri radu na visini;
- namenjene su samo za jednu upotrebu - montažu;
- poseduju antirotacioni element (anti rotation device - ARD), što omogućava laku i pravilnu montažu jer ne dozvoljava rotaciju gornjeg i donjeg dela stezaljke oko svoje ose, što za rezultat ima lak i dubok prodor kontaktnih pločica kroz izolaciju NN SKS-a pri montaži stezaljke.

Marel izolovane vodonepropusne stezaljke sa istovremenim probijanjem izolacije ispitane su u skladu sa zahtevima serije standarda SRPS EN 50483, NFC 33-020, ГОСТ Р 70352-2022. Zadovoljavaju sve zahteve ovih standarda, a neka od najvažnijih ispitivanja koja se sprovode su:

- ispitivanje instalacije na niskoj temperaturi (-10± 3)C° uspostavljanjem električnog kontakta na 70% od minimalnog obrtnog momenta deklarisanog od strane proizvođača;
- provera mehaničkih karakteristika kontaktnih mostova proverom mehaničke stabilnosti glavnog i odvojnog izolovanog provodnika;
- provera mehaničkog dejstava sile - moment kidanja navrtke, uspostavljanje električnog kontakta (na maksimalno 70% od minimalne vrednosti sile pritezanja) i mehaničke čvrstoće stezaljke (na maksimalno 1,5x maksimalne deklarisane sile pritezanja);
- ispitivanje dielektrične čvrstoće u vodi (sklop se potapa u vodu u trajanju od 30 min, a nakon toga se izlaže naponu od 6 kV u trajanju od 60s);
- ispitivanje električnog starenja dejstvom struje kroz 1000 ciklusa zagrevanja i hlađenja;
- ispitivanje uticaja okoline, ispitivanje na koroziju;
- provera ispravnosti i neizbrisivosti oznaka na MAREL izolovanim vodonepropusnim stezaljkama sa istovremenim probijanjem izolacije.

MAREL Insulated Piercing Connectors

- do not contain parts that can fall off during installation;
- can be used - installed only once;
- have anti-rotation device - ARD that enables easy and proper installation because it does not allow rotation of the upper and the lower part of the connector around its axis, which results in easy and deep breakthrough of contact plates into the insulation of LV ABC during installation.

Marel Insulated Piercing Connectors with simultaneous piercing on main and tap are tested in accordance with the requirements of standards EN 50483, SRPS EN 50483, NFC 33-020, ГОСТ Р 70352-2022. They meet all the requirements of these standards, and some of the most important tests that are carried out are:

- low temperature assembly test at -10 ± 3 C° to ensure that electrical continuity is achieved at a torque value less than 70 % of the manufacturer's specified minimum installation torque;
- testing of mechanical impact of contact plates by checking the mechanical stability of the main and branch insulated conductor;
- testing of machanical impact of force - torque at which the shear head shears and mechanical strength of the connector (at 1,5x maximum torque specified by the manufacturer);
- dielectrical voltage test in water (the assembly is immersed into water and after 30 min under water it is exposed to 6 kV for 60 s);
- electrical ageing test by subjecting the connectors to 1000 cycles of heating and cooling;
- environmental tests, corrosion tests;
- test for permanent marking on Marel insulated piercing connectors with simultaneous piercing on main and tap.

SRB.

1,5-10/16-95 mm² CESp/CNT 95

MAREL Izolovana Vodonepropusna Stezaljka CESp/CNT 95 se koristi za ostvarenje kontakta istovremenim probijanjem izolacije na provodnicima NN SKS-a kao glavnog voda i na provodniku priključnog NN SKS-a javnog osvetljenja ili potrošača male snage.



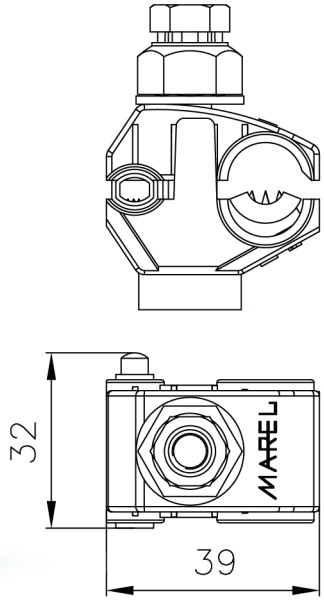

Pakovanje: 50 kom;
Težina: 6,10 kg / 100 kom.

Nominalna sila pritezanja: 11 Nm;
Sila pri kojoj se ostvaruje prvi kontakt: 4 Nm.

OPSEG UPOTREBE:

Presek glavnog voda Aluminijum(Al) ili Bakar (Cu) od 16 mm² do 95 mm² ;
Presek otcepnog voda Aluminijum (Al) ili Bakar (Cu) od 1,5 mm² do 10 mm² .

NAPOMENA: Mogućnost isporuke sa PA moment navrtkom, AlPA moment navrtkom ili Zamak moment navrtkom.
Po zahtevu kupca PA moment navrtka može biti izrađena u drugoj boji.

ENG.

1,5-10/16-95 mm² CESp/CNT 95

MAREL Insulated Piercing Connector CESp/CNT 95 is designed to establish contact by simultaneously piercing the insulation on LV ABC conductors of main power distribution line and LV ABC conductors of street lighting connection line or other small electricity consumer.



Packaging: 50 pcs
Weight: 6,10 kg / 100 pcs

Nominal tightening torque: 11 Nm;
Torque at which first contact is established: 4 Nm.

RANGE OF USE:

Cross-section of the main line Aluminum (Al) or Copper (Cu) 16 mm² to 95 mm²;
Cross-section of the tap line Aluminum (Al) or Copper (Cu) 1,5 mm² to 10 mm² .

NOTE: the product can be delivered with PA shear head nut, AlPA shear head nut or Zamak shear head nut.
At Customer request PA shear head nut can be made in different colour.

SRB.

1,5-16/10-95 mm² CES/CT 95



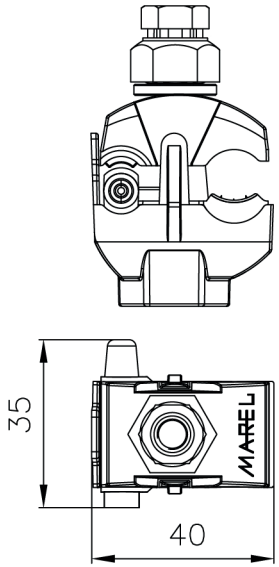

MAREL Izolovana Vodonepropusna Stezaljka CES/CT 95 se koristi za ostvarenje kontakta istovremenim probijanjem izolacije na provodnicima NN SKS-a kao glavnog voda i na provodniku priključnog NN SKS-a javnog osvetljenja ili potrošača male snage.

Pakovanje: 50 kom
Težina stezaljke: 6,50 kg / 100 kom

Nominalna sila pritezanja: 11 Nm;
Sila pri kojoj se ostvaruje prvi kontakt: 4 Nm;

OPSEG UPOTREBE:
Presek glavnog voda Aluminijum(Al) ili Bakar (Cu) od 10 mm² do 95 mm² ;
Presek otcepnog voda Aluminijum(Al) ili Bakar (Cu) od 1,5 mm² do 16 mm².

NAPOMENA: mogućnost isporuke sa PA moment navrtkom, AlPA moment navrtkom ili Zamak moment navrtkom.
Po zahtevu kupca PA moment navrtka može biti izrađena u drugoj boji.

ENG.

1,5-16/10-95 mm² CES/CT 95



MAREL Insulated Piercing Connector CES/CT 95 is designed to establish contact by simultaneously piercing the insulation on LV ABC conductors of main power distribution line and LV ABC conductors of street lighting connection line or other small electricity consumer.

Packaging: 50 pcs
Weight: 6,50 kg / 100 pcs

Nominal tightening torque: 11 Nm;
Torque at which first contact is established: 4 Nm.

RANGE OF USE:
Cross-section of the main line Aluminum (Al) or Copper (Cu) 10 mm² to 95 mm²;
Cross-section of the tap line Aluminum (Al) or Copper (Cu) 1,5 mm² to 16 mm² .

NOTE: the product can be delivered with PA shear head nut, AlPA shear head nut or Zamak shear head nut.
At Customer request PA shear head nut can be made in different colour.



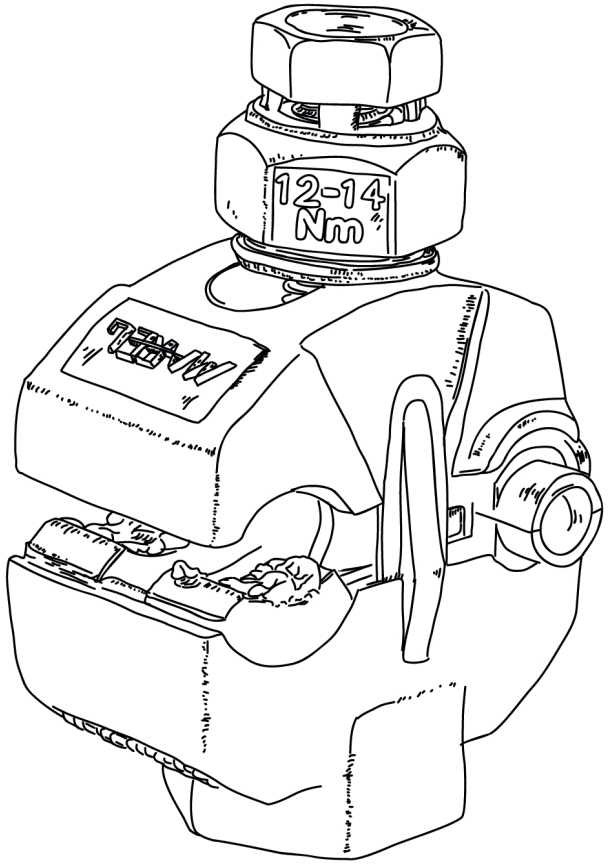

MAREL

SRB.

1,5-35/6-150 mm² CES/CNT 150

MAREL Izolovana Vodonepropusna Stezaljka CES/CNT 150 se koristi za ostvarenje kontakta istovremenim probijanjem izolacije na provodnicima NN SKS-a kao glavnog voda i na provodniku priključnog NN SKS-a javnog osvetljenja ili potrošača male snage.



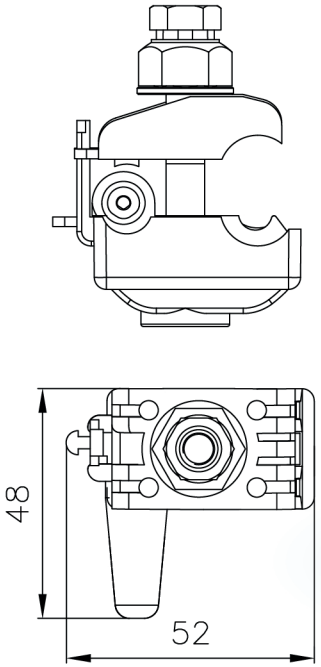

Pakovanje: 50 kom
Težina stezaljke: 7,80 kg / 100 kom

Nominalna sila pritezanja: 13 Nm;
Sila pri kojoj se ostvaruje prvi kontakt: 4 Nm.

OPSEG UPOTREBE:

Presek glavnog voda Aluminijum (Al) ili Bakar(Cu) od 6 mm² do 150 mm² ;
Presek otcepnog voda Aluminijum (Al) ili Bakar(Cu) od 1,5 mm² do 35 mm².

NAPOMENA: mogućnost isporuke sa PA moment navrtkom, AlPA moment navrtkom ili Zamak moment navrtkom.
Po zahtevu kupca PA moment navrtka može biti izrađena u drugoj boji.

ENG.

1,5-35/6-150 mm² CES/CNT 150

MAREL Insulated Piercing Connector CES/CNT 150 is designed to establish contact by simultaneously piercing the insulation on LV ABC conductors of main power distribution line and LV ABC conductors of street lighting connection line or other small electricity consumer.



Packaging: 50 pcs
Weight: 7,80 kg / 100 pcs

Nominal tightening torque: 13 Nm;
Torque at which first contact is established: 4 Nm.

RANGE OF USE:

Cross-section of the main line Aluminum (Al) or Copper (Cu) 6 mm² to 150 mm²;
Cross-section of the tap line Aluminum (Al) or Copper (Cu) 1,5 mm² to 35 mm².

NOTE: the product can be delivered with PA shear head nut, AlPA shear head nut or Zamak shear head nut.
At Customer request PA shear head nut can be made in different colour.







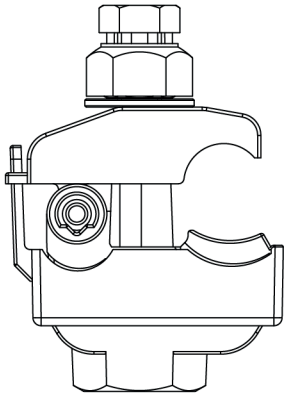

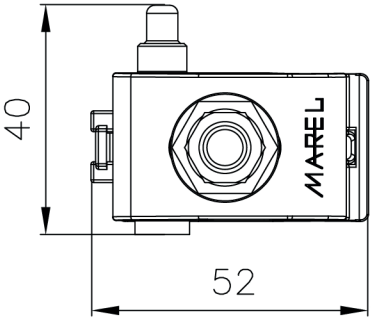

SRB.

1,5-6/70-185 mm² CESp/CNT 185

MAREL Izolovana Vodonepropusna Stezaljka CESp/CNT 185 se koristi za ostvarenje kontakta istovremenim probijanjem izolacije na provodnicima NN SKS-a kao glavnog voda i na provodniku priključnog NN SKS-a javnog osvetljenja ili potrošača male snage.

Pakovanje 50 kom
Težina stezaljke 8,50 kg / 100 kom

Nominalna sila pritezanja: 13 Nm;
Sila pri kojoj se ostvaruje prvi kontakt: 4 Nm.

OPSEG UPOTREBE:
Presek glavnog voda Aluminijum (Al) ili Bakar (Cu) od 70 mm² do 185 mm² ;
Presek otcepnog voda Aluminijum (Al) ili Bakar (Cu) od 1,5 mm² do 6 mm² .

NAPOMENA: mogućnost isporuke sa PA moment navrtkom, AlPA moment navrtkom ili Zamak moment navrtkom.
Po zahtevu kupca PA moment navrtka može biti izrađena u drugoj boji.

MAREL Insulated Piercing Connector CESp/CNT 185 is designed to establish contact by simultaneously piercing the insulation on LV ABC conductors of main power distribution line and LV ABC conductors of street lighting connection line or other small electricity consumer.

Packaging: 50 pcs
Weight : 8,50 kg / 100 pcs

Nominal tightening torque: 13 Nm;
Torque at which first contact is established: 4 Nm;

RANGE OF USE:
Cross-section of the main line Aluminum (Al) or Copper (Cu) 70 mm² to 185 mm²;
Cross-section of the tap line Copper (Cu) 1,5 mm² to 6 mm² .

NOTE: the product can be delivered with PA shear head nut, AlPA shear head nut or Zamak shear head nut.
At Customer request PA shear head nut can be made in different colour.



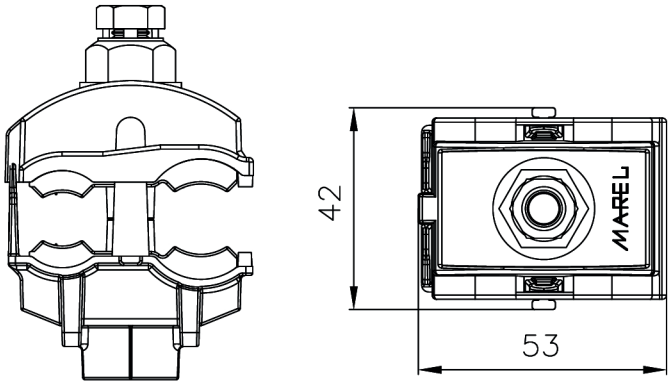



ENG.

4-50/35-150 mm² CBS/CT 150

MAREL izolovana vodonepropusna stezaljka CBS/CT 150 se koristi za ostvarenje kontakta istovremenim probijanjem izolacije na provodnicima NN SKS-a kao glavnog voda i na priključnom provodniku objekta.

Pakovanje: 50 kom
Težina stezaljke: 11,25 kg / 100 kom

Nominalna sila pritezanja : 13 Nm;
Sila pri kojoj se ostvaruje prvi kontakt: 4 Nm;

OPSEG UPOTREBE:
Presek glavnog voda Aluminijum (Al) ili Bakar (Cu) od 35 mm² do 150 mm² ;
Presek otcepnog voda Aluminijum (Al) ili Bakar (Cu) od 4 mm² do 50 mm² .

MAREL Insulated Piercing Connector CBS/CT 150 is designed to establish contact by simultaneously piercing the insulation on LV ABC conductors of main power distribution line and LV ABC network connection conductor.

Packaging: 50 pcs
Weight: 11,25 kg / 100 pcs

Nominal tightening torque: 13 Nm;
Torque at which first contact is established: 4 Nm;

RANGE OF USE:
Cross-section of the main line Aluminum (Al) or Copper (Cu) 35 mm² to 150 mm²;
Cross-section of the tap line Aluminum (Al) or Copper (Cu) 4 mm² to 50 mm².

NAPOMENA: mogućnost isporuke sa PA moment navrtkom, AlPA moment navrtkom ili Zamak moment navrtkom.
Po zahtevu kupca PA moment navrtka može biti izrađena u drugoj boji

NOTE: the product can be delivered with PA shear head nut, AlPA shear head nut or Zamak shear head nut.
At Customer request PA shear head nut can be made in different colour.





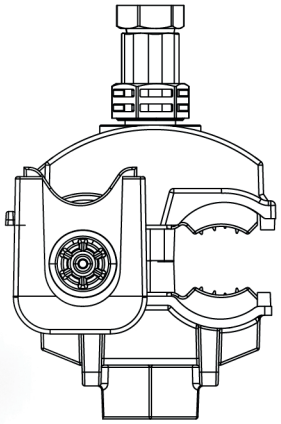

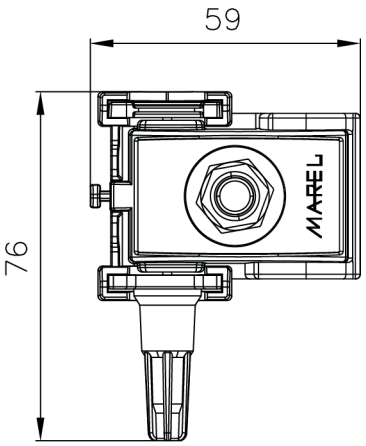



SRB.

6-35/50-150 mm² CBS/CT 150

MAREL izolovana vodonepropusna stezaljka CBS/CT 150 se koristi za ostvarenje kontakta istovremenim probijanjem izolacije na provodnicima NN SKS-a kao glavnog voda i na priključnom provodniku objekta.

Pakovanje 50 kom
Težina stezaljke 11,80 kg / 100 kom

Nominalna sila pritezanja: 13 Nm;
Sila pri kojoj se ostvaruje prvi kontakt: 4 Nm.

OPSEG UPOTREBE:
Presek glavnog voda Aluminijum (Al) ili Bakar (Cu) od 50 mm² do 150 mm² ;
Presek otcepnog voda Aluminijum (Al) ili Bakar (Cu) od 6 mm² do 35 mm² ;

NAPOMENA: mogućnost isporuke sa PA moment navrtkom, AlPA moment navrtkom ili Zamak moment navrtkom.
Po zahtevu kupca PA moment navrtka može biti izrađena u drugoj boji.

ENG.

6-35/50-150 mm² CBS/CT 150

MAREL Insulated Piercing Connector CBS/CT 150 is designed to establish contact by simultaneously piercing the insulation on LV ABC conductors of main power distribution line and LV ABC network connection conductor.

Packaging: 50 kom
Wiight: 11,80 kg / 100 kom

Nominal tightening torque: 13 Nm;
Torque at which first contact is established: 4 Nm.

RANGE OF USE:
Cross-section of the main line Aluminum (Al) or Copper (Cu) 50 mm² to 150 mm²;
Cross-section of the tap line Aluminum (Al) or Copper (Cu) 6 mm² to 35 mm² ;

NOTE: the product can be delivered with PA shear head nut, AlPA shear head nut or Zamak shear head nut
At Customer request PA shear head nut can be made in different colour.

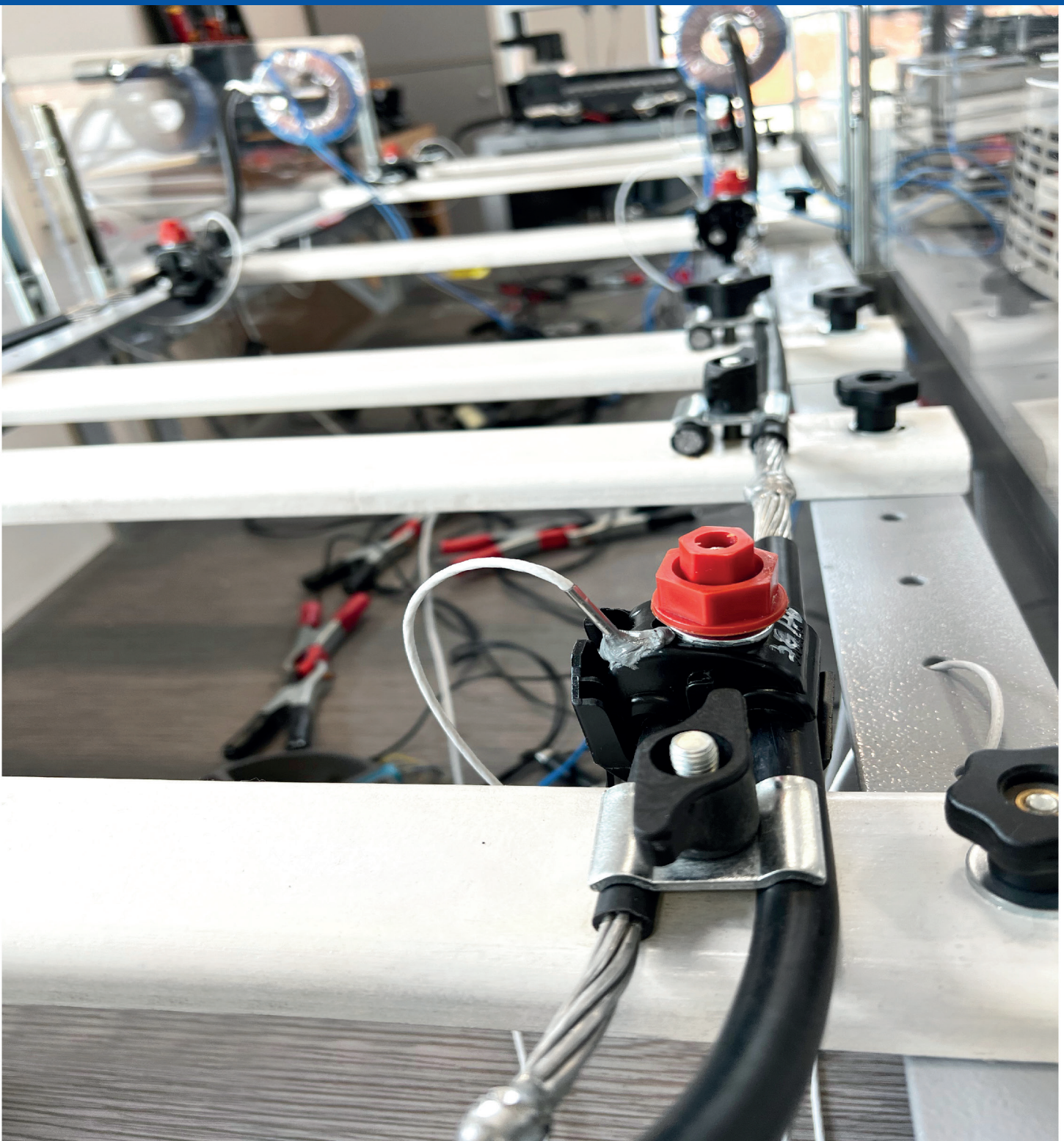

MAREL

Izolovane Vodonepropusne Stezaljke
Insulated Piercing Connectors







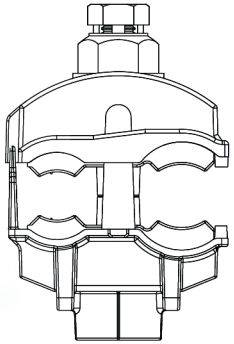

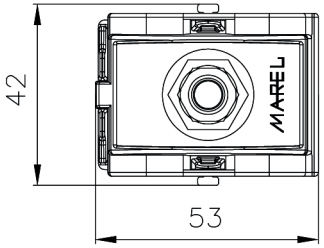



SRB.

2,5-35/16-95 mm² CBS/CT 95; CBSp/CNT 95

MAREL izolovana vodonepropusna stezaljka CBS/CT 95, CBSp/CNT 95 se koristi za ostvarenje kontakta istovremenim probijanjem izolacije na provodnicima NN SKS-a kao glavnog voda i na priključnom provodniku objekta.

Pakovanje: 50 kom
Težina stezaljke: 11,25 kg / 100 kom

Nominalna sila pritezanja 13 Nm;
Sila pri kojoj se ostvaruje prvi kontakt : 4 Nm;

OPSEG UPOTREBE:
Presek glavnog voda Aluminijum (Al) ili Bakar (Cu) od 16 mm² do 95 mm² ;
Presek otcepnog voda Aluminijum (Al) ili Bakar (Cu) od 2,5 mm² do 35 mm².

NAPOMENA: mogućnost isporuke sa PA moment navrtkom, AlPA moment navrtkom ili Zamak moment navrtkom.
Po zahtevu kupca PA moment navrtka može biti izrađena u drugoj boji.

ENG.

2,5-35/16-95 mm² CBS/CT 95; CBSp/CNT 95

MAREL Insulated Piercing Connector CBS/CT 95, CBSp/CNT 95 is designed to establish contact by simultaneously piercing the insulation on LV ABC conductors of main power distribution line and LV ABC network connection conductor.

Packaging: 50 pcs
Weight: 11,25 kg / 100 pcs

Nominal tightening torque: 13 Nm;
Torque at which first contact is established: 4 Nm;

RANGE OF USE:
Cross-section of the main line Aluminum (Al) or Copper (Cu) 16 mm² to 95 mm²;
Cross-section of the tap line Aluminum (Al) or Copper (Cu) 2,5 mm² to 35 mm².

NOTE: the product can be delivered with PA shear head nut, AlPA shear head nut or Zamak shear head nut.
At Customer request PA shear head nut can be made in different colour.

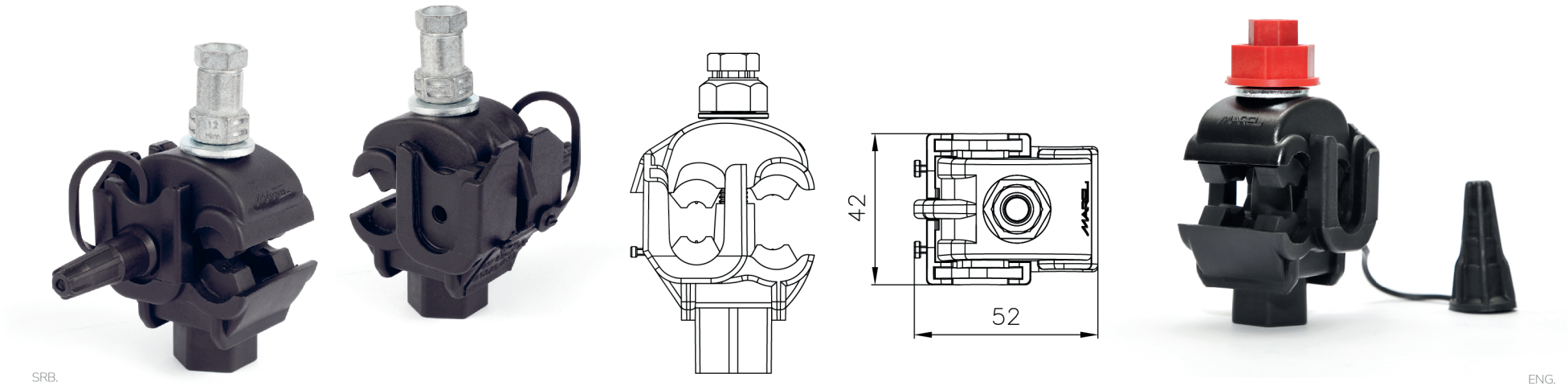

SRB.

2,5-50/25-120 mm² CBS/CT 120

MAREL izolovana vodonepropusna stezaljka CBS/CT 120 se koristi za ostvarenje kontakta istovremenim probijanjem izolacije na provodnicima NN SKS-a kao glavnog voda i na priključnom provodniku objekta.

Pakovanje: 50 kom
Težina stezaljke: 11,20 kg / 100 kom

Nominalna sila pritezanja: 13 Nm;
Sila pri kojoj se ostvaruje prvi kontakt: 4 Nm;

OPSEG UPOTREBE:
Presek glavnog voda Aluminijum (Al) ili Bakar (Cu) od 25 mm² do 120 mm² ;
Presek otcepnog voda Aluminijum (Al) ili Bakar (Cu) od 2,5 mm² do 50 mm² .

NAPOMENA: mogućnost isporuke sa PA moment navrtkom, AlPA moment navrtkom ili Zamak moment navrtkom.
Po zahtevu kupca PA moment navrtka može biti izrađena u drugoj boji.

ENG.

2,5-50/25-120 mm² CBS/CT 120

MAREL Insulated Piercing Connector CBS/CT 120 is designed to establish contact by simultaneously piercing the insulation on LV ABC conductors of main power distribution line and LV ABC network connection conductor.

Packaging: 50 pcs
Weight: 11,20 kg / 100 pcs

Nominal tightening torque: 13 Nm;
Torque at which first contact is established: 4 Nm;

RANGE OF USE:
Cross-section of the main line Aluminum (Al) or Copper (Cu) 25 mm² to 120 mm²;
Cross-section of the tap line Aluminum (Al) or Copper (Cu) 2,5 mm² to 50 mm² .

NOTE: the product can be delivered with PA shear head nut, AlPA shear head nut or Zamak shear head nut.
At Customer request PA shear head nut can be made in different colour.



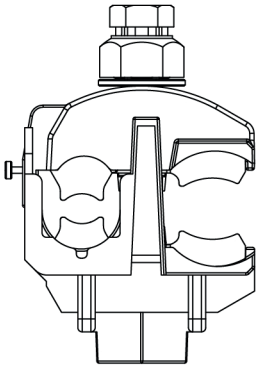

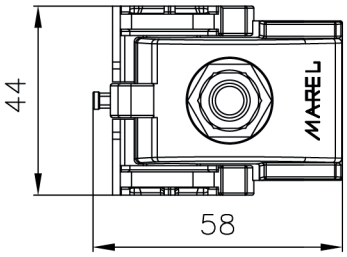



SRB.

4-50/35-185 mm² CBS/CT 185

MAREL izolovana vodonepropusna stezaljka CBS/CT 150 se koristi za ostvarenje kontakta istovremenim probijanjem izolacije na provodnicima NN SKS-a kao glavnog voda i na priključnom provodniku objekta.

Pakovanje: 50 kom
Težina stezaljke: 11,60 kg / 100 kom

Nominalna sila pritezanja: 15 Nm;
Sila pri kojoj se ostvaruje prvi kontakt : 7 Nm;

OPSEG UPOTREBE:
Presek glavnog voda Aluminijum (Al) ili Bakar (Cu) od 35 mm² do 185 mm² ;
Presek otcepnog voda Aluminijum (Al) ili Bakar (Cu) od 4 mm² do 50 mm² .

NAPOMENA: mogućnost isporuke sa PA moment navrtkom, AlPA moment navrtkom ili Zamak moment navrtkom.
Po zahtevu kupca PA moment navrtka može biti izrađena u drugoj boji.

ENG.

4-50/35-185 mm² CBS/CT 185

MAREL Insulated Piercing Connector CBS/CT 185 is designed to establish contact by simultaneously piercing the insulation on LV ABC conductors of main power distribution line and LV ABC network connection conductor.



Packaging: 50 pcs
Weight: 11,60 kg / 100 pcs

Nominal tightening torque: 15 Nm;
Torque at which first contact is established: 7 Nm;

RANGE OF USE:
Cross-section of the main line Aluminum (Al) or Copper (Cu) 35 mm² to 185 mm²;
Cross-section of the tap line Aluminum (Al) or Copper (Cu) 4 mm² to 50 mm².

NOTE: the product can be delivered with PA shear head nut, AlPA shear head nut or Zamak shear head nut.
At Customer request PA shear head nut can be made in different colour.



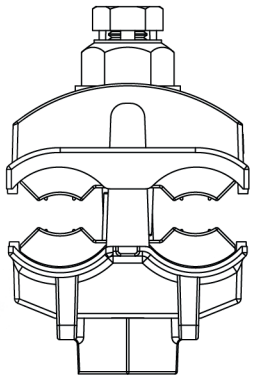

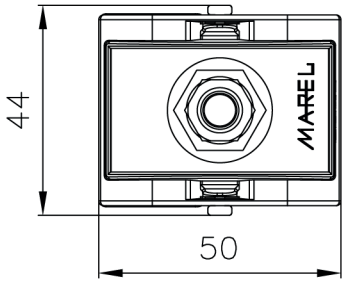



SRB.

10-95/10-95 mm² CDRS/CNT 95

MAREL izolovana vodoneprospusna stezaljka CDRS/CNT 95 se koristi za ostvarenje kontakta istovremenim probijanjem izolacije na provodnicima NN SKS-a kao glavnog voda, na provodnicima dva uzastopna glavna voda NN SKS-a, ili priključenje objekata veće snage.

Pakovanje :50 kom
Težina stezaljke: 16,10 kg / 100 kom

Nominalna sila pritezanja: 15 Nm;
Sila pri kojoj se ostvaruje prvi kontakt: 5 Nm;

OPSEG UPOTREBE:
Presek glavnog voda Aluminijum (Al) ili Bakar (Cu) od 10 mm² do 95 mm² ;
Presek otcepnog voda Aluminijum (Al) ili Bakar (Cu) od 10 mm² do 95 mm² ;

NAPOMENA: mogućnost isporuke sa PA moment navrtkom, AlPA moment navrtkom ili Zamak moment navrtkom.
Po zahtevu kupca PA moment navrtka može biti izrađena u drugoj boji.

ENG.

10-95/10-95 mm² CDRS/CNT 95

MAREL CDRS/CNT 95 is designed to establish contact by simultaneously piercing the insulation on LV ABC conductors of two main power distribution lines or to connect a higher power object to the network.

Packaging: 50 pcs
Weight: 16,10 kg / 100 pcs

Nominal tightening torque: 15 Nm;
Torque at which first contact is established: 5 Nm;

RANGE OF USE:
Cross-section of the main line Aluminum (Al) or Copper (Cu) 10 mm² to 95 mm²;
Cross-section of the tap line Aluminum (Al) or Copper (Cu) 10 mm² to 95 mm² ;

NOTE: the product can be delivered with PA shear head nut, AlPA shear head nut or Zamak shear head nut.
At Customer request PA shear head nut can be made in different colour.



MAPEA

Insulated Piercing **Connectors**



Izolovane Vodonepropusne **Stezaljke**



Imax 240A

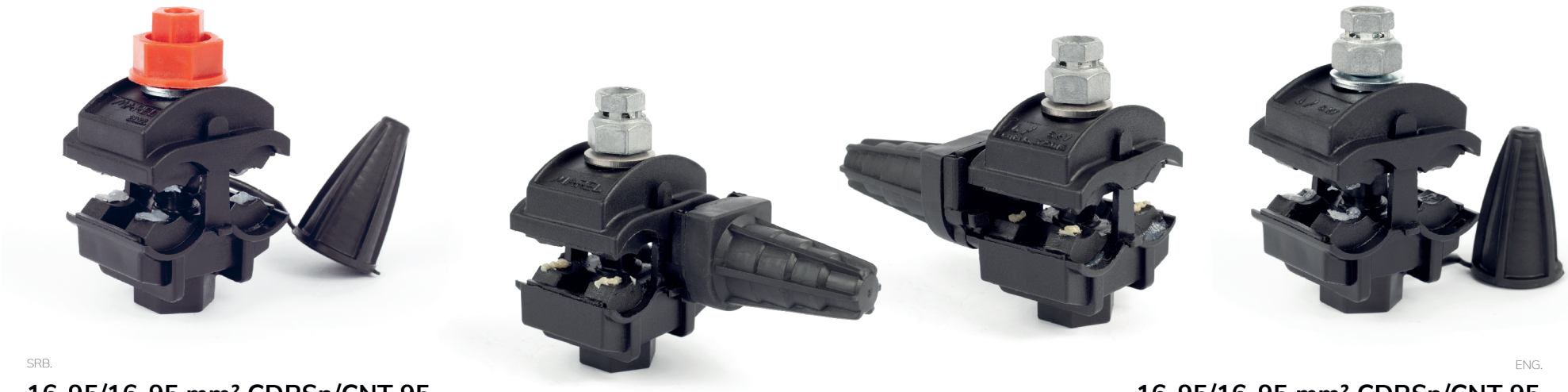

SRB.

16-95/16-95 mm² CDRSp/CNT 95

MAREL izolovana vodoneprospusna stezaljka CDRSp/CNT 95 se koristi za ostvarenje kontakta istovremenim probijanjem izolacije na provodnicima NN SKS-a, kao glavnog voda na provodnicima dva uzastopna glavna voda NN SKS-a, ili priključenje objekata veće snage.

Pakovanje: 50 kom
Težina stezaljke: 16,10 kg / 100 kom

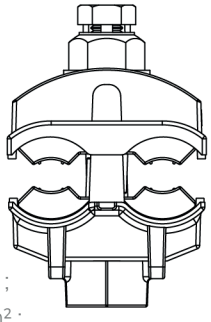

Nominalna sila pritezanja: 15 Nm;
Sila pri kojoj se ostvaruje prvi kontakt: 5 Nm;

OPSEG UPOTREBE:
Presek glavnog voda Aluminijum (Al) ili Bakar (Cu) od 16 mm² do 95 mm² ;
Presek otcepnog voda Aluminijum(Al) ili Bakar (Cu) od 16 mm² do 95 mm² ;

NAPOMENA: mogućnost isporuke sa PA moment navrtkom, AlPA moment navrtkom ili Zamak moment navrtkom.
Po zahtevu kupca PA moment navrtka može biti izrađena u drugoj boji.

ENG.

16-95/16-95 mm² CDRSp/CNT 95

MAREL CDRSp/CNT 95 is designed to establish contact by simultaneously piercing the insulation on LV ABC conductors of two main power distribution lines or to connect a higher power object to the network.

Packaging: 50 pcs
Weight: 16,10 kg / 100 pcs

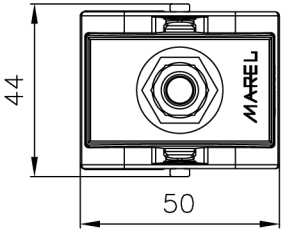

Nominal tightening torque: 15 Nm;
Torque at which first contact is established: 5 Nm;

RANGE OF USE:
Cross-section of the main line Aluminum (Al) or Copper (Cu) 16 mm² to 95 mm²;
Cross-section of the tap line Aluminum (Al) or Copper (Cu) 16 mm² to 95 mm² ;

NOTE: the product can be delivered with PA shear head nut, AlPA shear head nut or Zamak shear head nut.
At Customer request PA shear head nut can be made in different colour.



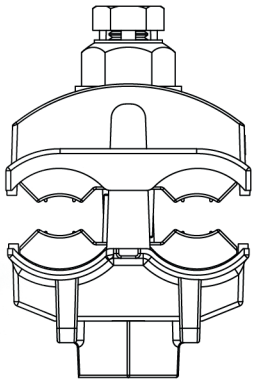

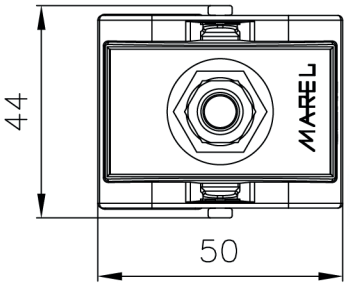



SRB.

6-70/16-95 mm² M2 IOS

MAREL izolovana vodoneprpousna stezaljka M2 IOS se koristi za ostvarenje kontakta istovremenim probijanjem izolacije na provodnicima NN SKS-a kao glavnog voda, na provodnicima dva uzastopna glavna voda NN SKS-a, ili priključenje objekata veće snage.

Pakovanje :50 kom
Težina stezaljke: 16,10 kg / 100 kom

Nominalna sila pritezanja: 15 Nm;
Sila pri kojoj se ostvaruje prvi kontakt: 5 Nm;

OPSEG UPOTREBE:
Presek glavnog voda Aluminijum (Al) ili Bakar (Cu) od 16 mm² do 95 mm² ;
Presek otcepnog voda Aluminijum (Al) ili Bakar (Cu) od 6 mm² do 70 mm².

NAPOMENA: mogućnost isporuke sa PA moment navrtkom, AlPA moment navrtkom ili Zamak moment navrtkom.
Po zahtevu kupca PA moment navrtka može biti izrađena u drugoj boji.

ENG.

6-70/16-95 mm² M2 IOS

MAREL Insulated Piercing Connector M2 IOS is designed to establish contact by simultaneously piercing the insulation on LV ABC conductors of two main power distribution lines or to connect a higher power object to the network.

Packaging: 50 pcs
Weight: 16,10 kg / 100 pcs

Nominal tightening torque: 15 Nm;
Torque at which first contact is established: 5 Nm;

RANGE OF USE:
Cross-section of the main line Aluminum (Al) or Copper (Cu) 16mm² to 95mm²;
Cross-section of the tap line Aluminum (Al) or Copper (Cu) 6mm² to 70mm².

NOTE: the product can be delivered with PA shear head nut, AlPA shear head nut or Zamak shear head nut.
At Customer request PA shear head nut can be made in different colour.

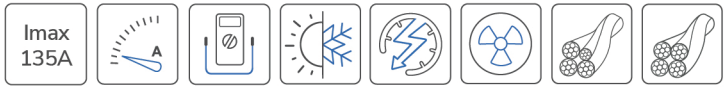

SRB.

4-35/16-70 mm² IOS 1

Marel Izolovana odvojna stezaljka IOS 1 se koristi za uspostavljanje kontakta istovremenim probijanjem izolacije na provodnicima NN SKS-a i priključnom provodniku ili provodniku javnog osvetljenja. Stezaljka je tako izrađena da omogućava spajanje NN SKS-a i priključnog voda nezavisno da li je u pitanju Al ili Cu provodnik. Prilikom stezanja zavrtnja, zupci kontaktnih pločica prodiru kroz izolaciju i ostvaruju odličan spoj kako na glavnom tako i na priključnom vodu, bez potrebe za skidanjem izolacije. Moment pritezanja stezaljke je 20 Nm. Kontakti su zaštićeni elektrokontaktnom mašću. Stezaljka je namenjena samo za jednu upotrebu / montažu.

Pakovanje: 40 kom
Težina stezaljke: 13,40 kg / 100 kom

Nominalna sila pritezanja: 20 Nm;
Sila pri kojoj se ostvaruje prvi kontakt: 5 Nm;

OPSEG UPOTREBE:
Presek glavnog voda od 16 do 70 mm² ;
Presek priključnog voda od 4 do 35 mm².

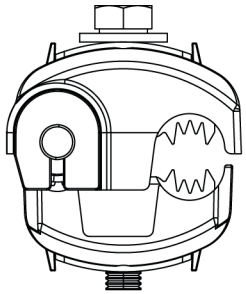

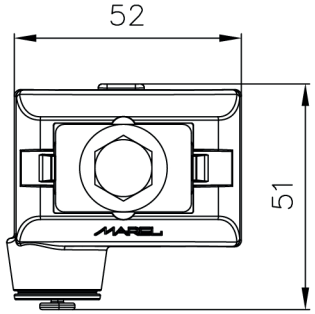

Napomena: Mogućnost isporuke sa Zamak moment navrtkom.

ENG.

4-35/16-70 mm² IOS 1

Marel Insulated Connector IOS 1 is designed to establish contact by simultaneously piercing the insulation on LV ABC conductors and network connection or street lighting conductors. The connector is made in such a way that it enables connection of LV ABC and network connection line regardless of whether it is an aluminum or a copper conductor. When the bolt is tightened the teeth of contact plates pierce through the insulation and establish an excellent contact on the main as well as on the tap line, without need to strip the insulation. Tightening torque is 20 Nm. The contact plates are protected with electrical contact grease. The connector can be used/installed only once.

Packaging: 40 pcs
Weight: 13,40 kg / 100 pcs

Nominal tightening torque: 20 Nm;
Torque at which first contact is established: 5 Nm;

RANGE OF USE:
Cross-section of the main line 16 to 70 mm²;
Cross-section of the tap line 4 to 35 mm².

Note: The product can be delivered with Zamak shear head nut.







SRB.

16-70/16-70 mm² IOS 2

Marel Izolovana odvojna stezaljka IOS 2 se koristi za ostvarenje kontakta istovremenim probijanjem izolacije na provodnicima NN SKS-a kao glavnog voda, na provodnicima dva uzastopna glavna voda NN SKS-a, ili priključenje objekata veće snage.
Stezaljka je tako izrađena da omogućava spajanje nezavisno da li je u pitanju Al ili Cu provodnik.
Prilikom stezanja zavrtnja, zupci kontaktnih pločica prodiru kroz izolaciju i ostvaruju odličan spoj kako na glavnom tako i na priključnom vodu, bez potrebe za skidanjem izolacije. Moment pritezanja stezaljke je 20 Nm.
Kontakti su zaštićeni elektrokontaktnom mašću. Stezaljka je namenjena samo za jednu upotrebu/montažu. Vijke na stezaljci pritezati naizmenično.

Pakovanje: 40 kom
Težina stezaljke: 21,40 kg / 100 kom

Nominalna sila pritezanja: 20 Nm;
Sila pri kojoj se ostvaruje prvi kontakt: 5 Nm;

OPSEG UPOTREBE:
Presek glavnog voda od 16 do 70 mm²;
Presek priključnog voda od 16 do 70 mm².

Napomena: Mogućnost isporuke sa Zamak moment navrtkom.

ENG.

16-70/16-70 mm² IOS 2

Marel Insulated Connector IOS 1 is designed to establish contact by simultaneously piercing the insulation on LV ABC conductors and network connection or street lighting conductors. The connector is made in such a way that it enables connection of LV ABC and network connection line regardless of whether it is an aluminum or a copper conductor. When the bolt is tightened the teeth of contact plates pierce through the insulation and establish an excellent contact on the main as well as on the tap line, without need to strip the insulation. Tightening torque is 20 Nm. The contact plates are protected with electrical contact grease.
The connector can be used/installed only once.

Packaging: 40 pcs
Weight: 21,40 kg / 100 pcs

Nominal tightening torque: 20 Nm;
Torque at which first contact is established: 5 Nm;

RANGE OF USE:
Cross-section of the main line 16 to 70mm²;
Cross-section of the tap line 16 to 70mm² .

Note: The product can be delivered with Zamak shear head nut.

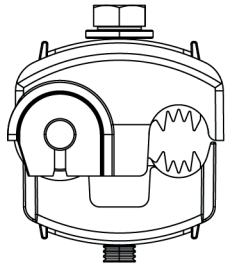

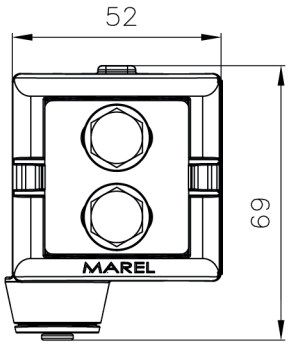





SRB.

IOS 2/2 2X16-35/16-70 mm²

Marel Izolovana odvojna stezaljka IOS 2/2 se koristi za ostvarenje kontakta istovremenim probijanjem izolacije na provodnicima NN SKS-a kao glavnog voda i priključenje jednog do dva objekata veće snage. Stezaljka ima mogućnost da istovremeno ostvari priključak na dva odvojna voda. Stezaljka je tako izrađena da omogućava spajanje nezavisno da li je u pitanju Al ili Cu provodnik.
Prilikom stezanja zavrtnja, zupci kontaktnih pločica prodiru kroz izolaciju i ostvaruju odličan spoj kako na glavnom tako i na jednom do dva priključna voda, bez potrebe za skidanjem izolacije. Moment priteznja stezaljke je 15 Nm.
Kontakti su zaštićeni elektrokontaktnom mašću. Stezaljka je namenjena samo za jednu upotrebu/montažu. Vijke na stezaljci pritezati naizmenično.

Pakovanje: 40 kom
Težina stezaljke: 21,40 kg / 100 kom

Nominalna sila pritezanja: 15 Nm;
Sila pri kojoj se ostvaruje prvi kontakt: 5 Nm;

OPSEG UPOTREBE:
Presek glavnog voda od 16 mm² do 70 mm²;
Presek priključnog voda od 2x16 mm² do 35 mm²

Napomena: Mogućnost isporuke sa Zamak moment navrtkom.

ENG.

IOS 2/2 2X16-35/16-70 mm²

Marel Insulated Connector IOS 2/2 is designed to establish contact by simultaneously piercing the insulation on LV ABC conductors of main power distribution line or to connect one or two higher power objects to the network. It is possible to derive two branch lines.
The connector is made in such a way that it enables connection regardless of whether it is an aluminum or a copper conductor. When the bolt is tightened the teeth of contact plates pierce through the insulation and establish an excellent contact on both the main line and one or two branch lines, without need to strip the insulation. Tightening torque is 15 Nm.
The contact plates are protected with electrical contact grease. The connector can be used/installed only once. The bolts should be tightened alternately.



Packaging: 40 pcs
Weight: 21,40 kg / 100 pcs

Nominal tightening torque: 15 Nm;
Torque at which first contact is established: 5 Nm;

RANGE OF USE:
Cross-section of the main line 16 mm² to 70 mm²;
Cross-section of the tap line 2x16 mm² do 35 mm².

Note: The product can be delivered with Zamak shear head nut.

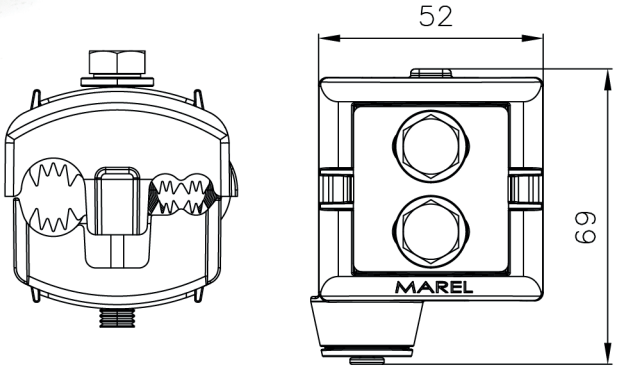

Imax 240A

SRB.

IZOLOVANA STEZALJKA ML 95 1,5-70/10-95 mm²

Marel Izolovana odvojna stezaljka ML 95 se koristi za uspostavljanje kontakta istovremenim probijanjem izolacije na provodnicima NN SKS-a i prikjučnom provodniku ili provodniku javnog osvetljenja.
Stezaljka je tako izrađena da omogućava spajanje NN SKS-a i priključnog voda nezavisno da li je u pitanju Al ili Cu provodnik.
Prilikom stezanja zavrtnja, zupci kontaktnih pločica prodiru kroz izolaciju i ostvaruju odličan spoj kako na glavnom tako i na priključnom vodu, bez potrebe za skidanjem izolacije.
Moment pritezanja stezaljke je 20 Nm. Kontakti su zaštićeni elektrokontaktnom mašću.
Stezaljka je namenjena samo za jednu upotrebu / montažu.

Pakovanje: 50 kom
Težina stezaljke: 12,70 kg / 100 kom

Nominalna sila pritezanja: 20 Nm;
Sila pri kojoj se ostvaruje prvi kontakt: 5 Nm.

OPSEG UPOTREBE:
Presek glavnog voda od 10 mm² do 95 mm²;
Presek priključnog voda od 1,5 mm² do 70mm².



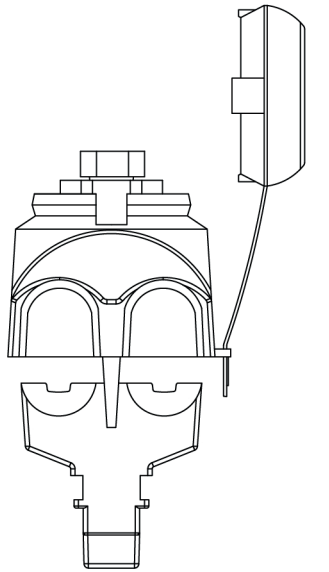

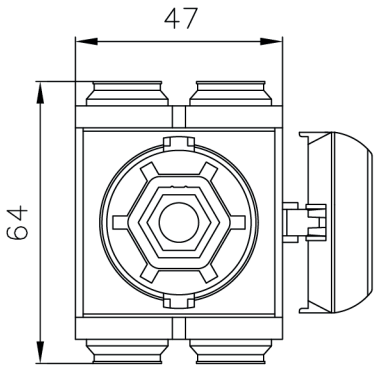

POWER • ENERGY • WATERPROOFNESS



ENG.

ML 95 1,5-70/10-95 mm²

Marel Insulated Connector ML 95 is designed to establish contact by simultaneously piercing the insulation on LV ABC conductors and network connection or street lighting conductors.
The connector is made in such a way that it enables connection of LV ABC and network connection line regardless of whether it is an aluminum or a copper conductor.
When the bolt is tightened the teeth of contact plates pierce through the insulation and establish an excellent contact on the main as well as on the tap line, without need to strip the insulation.
Tightening torque is 20 Nm. The contact plates are protected with electrical contact grease.
The connector can be used/installed only once.

Packaging: 50 pcs
Weight: 12,70 kg / 100 pcs

Nominal tightening torque: 20 Nm;
Torque at which first contact is established: 5 Nm.

RANGE OF USE:
Cross section of the main line 10 mm² to 95 mm²;
Cross section of the tap line 1,5 mm² to 70 mm².



POWER • ENERGY • WATERPROOFNESS



MAREL

DESIGN & PRODUCTION
OF POWER AND TELECOMMUNICATION ACCESSORIES





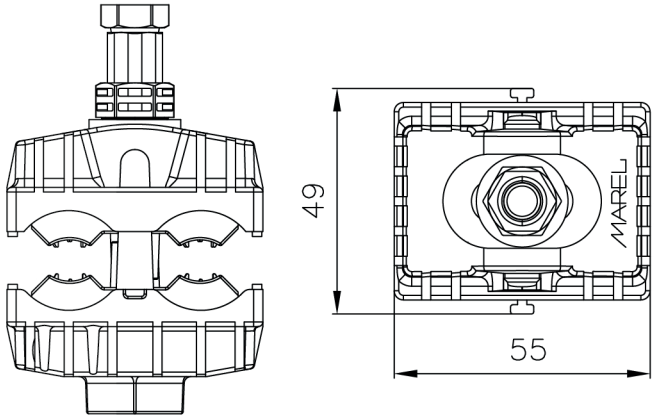

SRB.

16-150/16-150 mm² CDRSp/CNT 150

MAREL izolovana vodonepropusna stezaljka CDRSp/CNT 150 se koristi za ostvarenje kontakta istovremenim probijanjem izolacije na provodnicima NN SKS-a kao glavnog voda, na provodnicima dva uzastopna glavna voda NN SKS-a, ili priključenje objekata veće snage.

Pakovanje: 40 kom
Težina stezaljke: 18,50 kg / 100 kom

Nominalna sila pritezanja: 20 Nm -21 Nm;
Sila pri kojoj se ostvaruje prvi kontakt: 6 Nm;

OPSEG UPOTREBE:
Presek glavnog voda Aluminijum (Al) ili Bakar(Cu) od 16 mm² do 150 mm² ;
Presek otcepnog voda Aluminijum (Al) ili Bakar(Cu) od 16 mm² do 150 mm² ;

NAPOMENA: Mogućnost isporuke sa PA moment navrtkom, AlPA moment navrtkom ili Zamak moment navrtkom.
Po zahtevu kupca PA moment navrtka može biti izrađena u drugoj boji.

ENG.

16-150/16-150 mm² CDRSp/CNT 150

MAREL Insulated Piercing Connector CDRSp/CNT 150 is designed to establish contact by simultaneously piercing the insulation on LV ABC conductors of two main power distribution lines or to connect a higher power object to the network.

Packaging: 40 pcs
Weight: 18,50 kg / 100 pcs

Nominal tightening torque: 20 Nm - 21 Nm;
Torque at which first contact is established: 6 Nm;

RANGE OF USE:
Cross-section of the main line Aluminum (Al) or Copper (Cu) 16 mm² to 150 mm²;
Cross-section of the tap line Aluminum (Al) or Copper (Cu) 16 mm² to 150 mm² ;

NOTE: The product can be delivered with PA shear head nut, AlPA shear head nut or Zamak shear head nut.
At Customer request PA shear head nut can be made in diffrient colour.





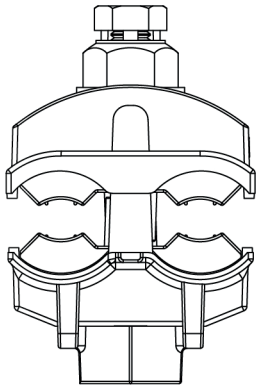

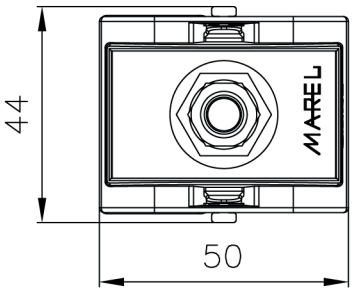



SRB.

25-150/25-150 mm² CDRSp/CNT 150

MAREL izolovana vodonepropusna stezaljka CDRSp/CNT 150 se koristi za ostvarenje kontakta istovremenim probijanjem izolacije na provodnicima NN SKS-a kao glavnog voda, na provodnicima dva uzastopna glavna voda NN SKS-a, ili priključenje objekata veće snage.

Pakovanje: 50 kom
Težina stezaljke: 16,40 kg / 100 kom

Nominalna sila pritezanja: 20 Nm;
Sila pri kojoj se ostvaruje prvi kontakt: 6 Nm;

OPSEG UPOTREBE:
Presek glavnog voda Aluminijum (Al) ili Bakar (Cu) od 25 mm² do 150 mm² ;
Presek otcepnog voda Aluminijum (Al) ili Bakar (Cu) od 25 mm² do 150 mm².

NAPOMENA: mogućnost isporuke sa PA moment navrtkom, AlPA moment navrtkom ili Zamak moment navrtkom.
Po zahtevu kupca PA moment navrtka može biti izrađena u drugoj boji.

ENG.

25-150/25-150 mm² CDRSp/CNT 150

MAREL Insulated Piercing Connector CDRSp/CNT 150 is designed to establish contact by simultaneously piercing the insulation on LV ABC conductors of two main power distribution lines or to connect a higher power object to the network.

Packaging: 50 pcs
Weight: 16,40 kg / 100 pcs

Nominal tightening torque: 20 Nm;
Torque at which first contact is established: 6 Nm;

RANGE OF USE:
Cross-section of the main line Aluminum (Al) or Copper (Cu) 25 mm² to 150 mm²;
Cross-section of the tap line Aluminum (Al) or Copper (Cu) 25 mm² to 150 mm².

NOTE: the product can be delivered with PA shear head nut, AlPA shear head nut or Zamak shear head nut.
At Customer request PA shear head nut can be made in different colour.





SRB.

35-240/35-240 mm² CDRS/CT 240

MAREL izolovana vodonepropusna stezaljka CDRSp/CNT 240 se koristi za ostvarenje kontakta istovremenim probijanjem izolacije na provodnicima NN SKS-a kao glavnog voda, na provodnicima dva uzastopna glavna voda NN SKS-a, ili priključenje objekata veće snage.

Pakovanje: 30 kom
Težina stezaljke: 19,00 kg / 100 kom

Nominalna sila pritezanja: 22 Nm;
Sila pri kojoj se ostvaruje prvi kontakt: 6 Nm;

OPSEG UPOTREBE:
Presek glavnog voda Aluminijum(Al) ili Bakar(Cu) od 35 mm² do 240 mm² ;
Presek otcepnog voda Aluminijum(Al) ili Bakar(Cu) od 35 mm² do 240 mm².

NAPOMENA: Mogućnost isporuke sa AlPA moment navrtkom ili Zamak moment navrtkom.
Po zahtevu kupca PA moment navrtka može biti izrađena u drugoj boji.

ENG.

35-240/35-240 mm² CDRS/CT 240

MAREL Insulated Piercing Connector CDRSp/CNT 150 is designed to establish contact by simultaneously piercing the insulation on LV ABC conductors of two main power distribution lines or to connect a higher power object to the network.

Packaging: 30 pcs
Weight: 19,00 kg / 100 pcs

Nominal tightening torque: 22 Nm;
Torque at which first contact is established: 6 Nm;

RANGE OF USE:
Cross-section of the main line Aluminum (Al) or Copper (Cu) 35 mm² to 240 mm²;
Cross-section of the tap line Aluminum (Al) or Copper (Cu) 35 mm² to 240 mm².

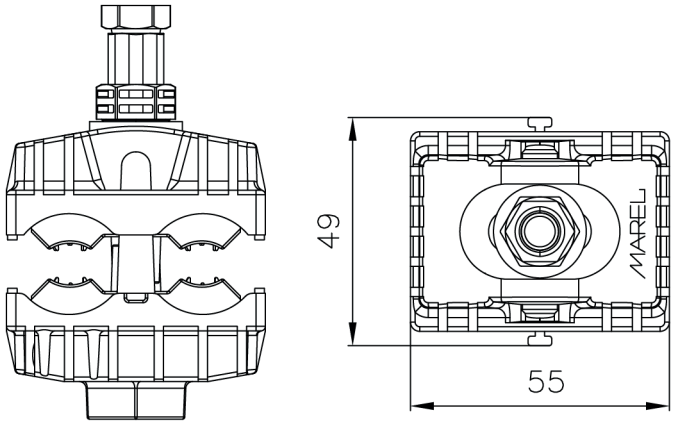

NOTE: The product can be delivered with AlPA shear head nut or Zamak shear head nut.
At Customer request PA shear head nut can be made in diffrient colour.

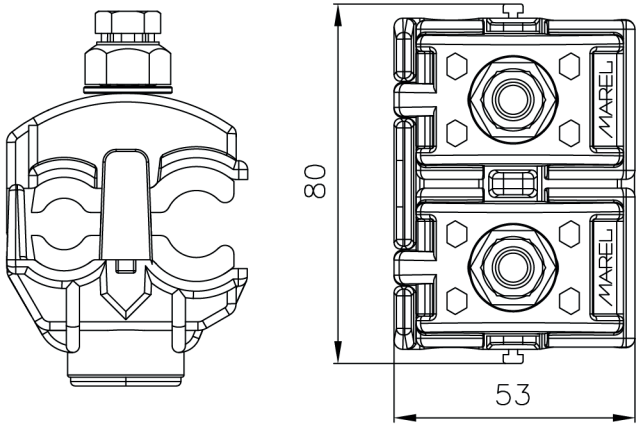

SRB.

2,5-35/16-95 mm² 2p CBSp/CN 95 2p

MAREL izolovana vodonepropusna stezaljka CBSp/CN 95 2p se koristi za ostvarenje kontakta istovremenim probijanjem izolacije na provodnicima NN SKS-a kao glavnog voda i na priključnom provodniku objekta.

Pakovanje: 25 kom
Težina stezaljke: 22,00 kg / 100 kom

Nominalna sila pritezanja: 13 Nm;
Sila pri kojoj se ostvaruje prvi kontakt: 4 Nm.

OPSEG UPOTREBE:
Presek glavnog voda Aluminijum (Al) ili Bakar (Cu) od 16 mm² do 95 mm² ;
Presek otcepnog voda Aluminijum (Al) ili Bakar (Cu) od 2,5 mm² do 35 mm².

NAPOMENA: mogućnost isporuke sa PA moment navrtkom, AlPA moment navrtkom ili Zamak moment navrtkom.
Po zahtevu kupca PA moment navrtka može biti izrađena u drugoj boji.

ENG.

2,5-35/16-95 mm² 2p CBSp/CN 95 2p

MAREL Insulated Piercing Connector CBSp/CN 95 2p is designed to establish contact by simultaneously piercing the insulation on LV ABC conductors of main power distribution line and LV ABC network connection conductor.

Packaging: 25 pcs
Weight: 22,00 kg / 100 pcs

Nominal tightening torque: 13 Nm;
Torque at which first contact is established: 4 Nm;

RANGE OF USE:
Cross section of the main line Aluminum (Al) or Copper (Cu) 16 mm² to 95 mm²;
Cross section of the tap-off line Aluminum (Al) or Copper (Cu) 2,5 mm² to 35 mm².



NOTE: the product can be delivered with PA shear head nut, AlPA shear head nut or Zamak shear head nut.
At Customer request PA shear head nut can be made in diffrient colour.



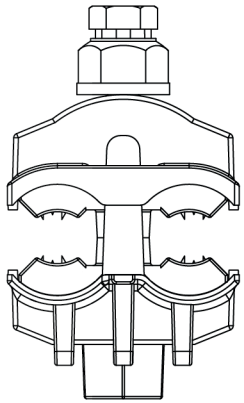

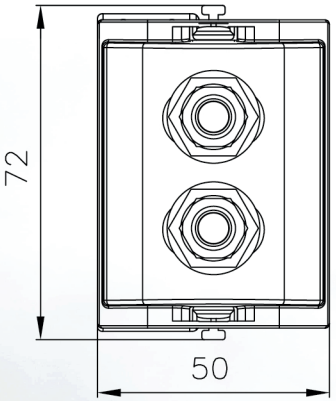



SRB.

16-95/16-95 mm² 2p CDRS/CT 95 2p

MAREL izolovana vodonepropusna stezaljka CDRS/CT 2p se koristi za ostvarenje kontakta istovremenim probijanjem izolacije na provodnicima NN SKS-a kao glavnog voda, na provodnicima dva uzastopna glavna voda NN SKS-a, ili priključenje objekata veće snage.

Pakovanje: 50 kom
Težina stezaljke: 21,60 kg / 100 kom

Nominalna sila pritezanja: 15 Nm;
Sila pri kojoj se ostvaruje prvi kontakt: 5 Nm.

OPSEG UPOTREBE:
Presek glavnog voda Aluminijum (Al) ili Bakar (Cu) od 16 mm² do 95 mm² ;
Presek otcepnog voda Aluminijum (Al) ili Bakar (Cu) od 16 mm² do 95 mm².

NAPOMENA: mogućnost isporuke sa PA moment navrtkom, AlPA moment navrtkom ili Zamak moment navrtkom.
Po zahtevu kupca PA moment navrtka može biti izrađena u drugoj boji.

ENG.

16-95/16-95 mm² 2p CDRS/CT 95 2p

MAREL CDRS/CT 95 2p is designed to establish contact by simultaneously piercing the insulation on LV ABC conductors of two main power distribution lines or to connect a higher power object to the network.

Packaging : 50 pcs
Weight: 21,60 kg / 100 pcs

Nominal tightening torque: 15 Nm;
Torque at which first contact is established: 5 Nm.

RANGE OF USE:
Cross-section of the main line Aluminum (Al) or Copper (Cu) 16 mm² to 95 mm²;
Cross-section of the tap line Aluminum (Al) or Copper (Cu) 16 mm² to 95 mm².

NOTE: the product can be delivered with PA shear head nut, AlPA shear head nut or Zamak shear head nut.
At Customer request PA shear head nut can be made in different colour.

marel.rs

Imax 340A



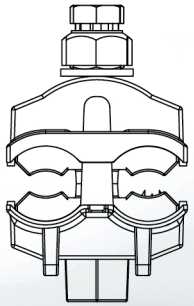

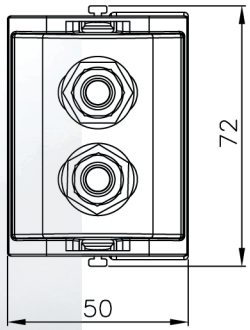



SRB.

25-150/25-150 mm² 2p CDRS/CT 150 2p

MAREL izolovana vodonepropusna stezaljka CDRS/CT 150 2p se koristi za ostvarenje kontakta istovremenim probijanjem izolacije na provodnicima NN SKS-a kao glavnog voda, na provodnicima dva uzastopna glavna voda NN SKS-a, ili priključenje objekata veće snage.

Pakovanje: 40 kom
Težina stezaljke: 23,50 kg / 100 kom

Nominalna sila pritezanja: 19Nm;
Sila pri kojoj se ostvaruje prvi kontakt: 6 Nm;

OPSEG UPOTREBE:
Presek glavnog voda Aluminijum (Al) ili Bakar(Cu) od 25 mm² do 150 mm² ;
Presek otcepnog voda Aluminijum (Al) ili Bakar(Cu) od 25 mm² do 150 mm².

NAPOMENA: mogućnost isporuke sa PA moment navrtkom, AlPA moment navrtkom ili Zamak moment navrtkom.
Po zahtevu kupca PA moment navrtka može biti izrađena u drugoj boji.

ENG.

25-150/25-150 mm² 2p CDRS/CT 150 2p

MAREL Insulated Piercing Connector CDRS/CT 150 2p is designed to establish contact by simultaneously piercing the insulation on LV ABC conductors of two main power distribution lines or to connect a higher power object to the network.

Packaging: 40 pcs
Weight: 23,50 kg / 100 pcs

Nominal tightening torque: 19 Nm;
Torque at which first contact is established: 6 Nm;

RANGE OF USE:
Cross-section of the main line Aluminum (Al) or Copper (Cu) 25mm² to 150 mm²;
Cross-section of the tap line Aluminum (Al) or Copper (Cu) 25mm² to 150 mm².

NOTE: the product can be delivered with PA shear head nut, AlPA shear head nut or Zamak shear head nut.
At Customer request PA shear head nut can be made in different colour.





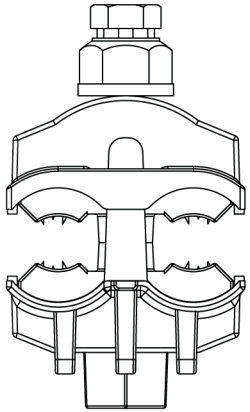

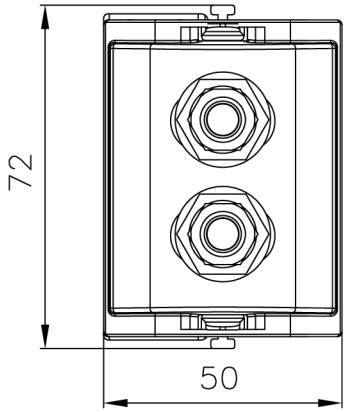



SRB.

2,5-35/16-95 mm² 2p CBS/CT 95 2p

MAREL izolovana vodonepropusna stezaljka CBS/CT 95 2p se koristi za ostvarenje kontakta istovremenim probijanjem izolacije na provodnicima NN SKS-a kao glavnog voda i na priključnom provodniku objekta.

Pakovanje: 50 kom
Težina stezaljke: 21,20 kg / 100 kom

Nominalna sila pritezanja: 13 Nm;
Sila pri kojoj se ostvaruje prvi kontakt: 4 Nm.

OPSEG UPOTREBE:
Presek glavnog voda Aluminijum (Al) ili Bakar(Cu) od 16 mm² do 95 mm²;
Presek otcepnog voda Aluminijum (Al) ili Bakar(Cu) od 2,5 mm² do 35 mm².

NAPOMENA: mogućnost isporuke sa PA moment navrtkom, AlPA moment navrtkom ili Zamak moment navrtkom.
Po zahtevu kupca PA moment navrtka može biti izrađena u drugoj boji.

ENG.

2,5-35/16-95 mm² 2p CBS/CT 95 2p

MAREL Insulated Piercing Connector CBS/CT 95 2p is designed to establish contact by simultaneously piercing the insulation on LV ABC conductors of main power distribution line and LV ABC network connection conductor.

Packaging: 50 pcs
Weight: 21,20 kg / 100 pcs

Nominal tightening torque: 13 Nm;
Torque at which first contact is established: 4 Nm.

RANGE OF USE:
Cross-section of the main line Aluminum (Al) or Copper (Cu) 16 mm² to 95 mm²;
Cross-section of the tap line Aluminum (Al) or Copper (Cu) 2,5 mm² to 35 mm².

NOTE: the product can be delivered with PA shear head nut, AlPA shear head nut or Zamak shear head nut.
At Customer request PA shear head nut can be made in different colour.


TOYOTA





KAT. BR. / CAT. NO. 375017 | **KOD / CODE: CDRSp/CNT 150 2p** | **STANDARD: NF C 33-020** | **EN 50483-4**

Imax 340A



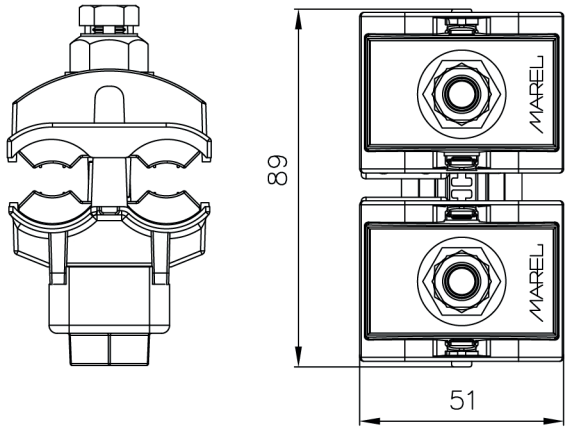

SRB.

25-150/25-150mm² 2p CDRSp/CNT 150 2p

MAREL izolovana vodonepropusna stezaljka CDRSp/CNT 150 2p se koristi za ostvarenje kontakta istovremenim probijanjem izolacije na provodnicima NN SKS-a kao glavnog voda, na provodnicima dva uzastopna glavna voda NN SKS-a, ili priključenje objekata veće snage.

Pakovanje: 25 kom
Težina stezaljke: 35,00 kg / 100 kom

Nominalna sila pritezanja: 19 Nm;
Sila pri kojoj se ostvaruje prvi kontakt: 6 Nm.

OPSEG UPOTREBE:
Presek glavnog voda Aluminijum (Al) ili Bakar (Cu) od 25 mm² do 150 mm²;
Presek otcepnog voda Aluminijum (Al) ili Bakar (Cu) od 25 mm² do 150 mm².

NAPOMENA: mogućnost isporuke sa PA moment navrtkom, AlPA moment navrtkom ili Zamak moment navrtkom.
Po zahtevu kupca PA moment navrtka može biti izrađena u drugoj boji.

ENG.

25-150/25-150mm² 2p CDRSp/CNT 150 2p

MAREL Insulated Piercing Connector CDRSp/CNT 150 2p is designed to establish contact by simultaneously piercing the insulation on LV ABC conductors of two main power distribution lines or to connect a higher power object to the network.

Packaging: 25 pcs
Weight: 35,00 kg / 100 pcs

Nominal tightening torque: 19 Nm;
Torque at which first contact is established: 6 Nm.

RANGE OF USE:
Cross-section of the main line Aluminum (Al) or Copper (Cu) 25 mm² to 150 mm²;
Cross-section of the tap line Aluminum (Al) or Copper (Cu) 25 mm² to 150 mm².

NOTE: the product can be delivered with PA shear head nut, AlPA shear head nut or Zamak shear head nut.
At Customer request PA shear head nut can be made in different colour.

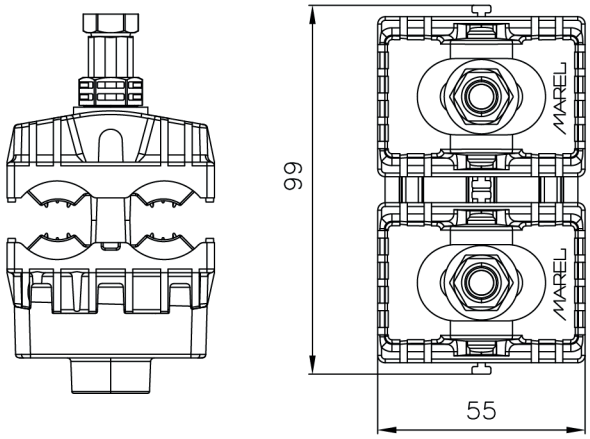

SRB.

25-185/50-240 mm² 2p CDRSp/CNT 240 2p

MAREL izolovana vodonepropusna stezaljka CDRSp /CNT 240 2p se koristi za ostvarenje kontakta istovremenim probijanjem izolacije na provodnicima NN SKS-a, kao glavnog voda, na provodnicima dva uzastopna glavna voda NN SKS-a, ili priključenje objekata veće snage.

Pakovanje: 15 kom
Težina stezaljke: 42,00 kg / 100 kom

Nominalna sila pritezanja: 25 Nm;
Sila pri kojoj se ostvaruje prvi kontakt: 7 Nm.

OPSEG UPOTREBE:
Presek glavnog voda Aluminijum (Al) ili Bakar(Cu) od 50 mm² do 240 mm²;
Presek otcepnog voda Aluminijum (Al) ili Bakar(Cu) od 25 mm² do 185 mm².



ENG.

25-185/50-240 mm² 2p CDRSp/CNT 240 2p

MAREL Insulated Piercing Connector CDRSp/CNT 240 2p is designed to establish contact by simultaneously piercing the insulation on LV ABC conductors of two main power distribution lines or to connect a higher power object to the network.

Packaging: 15 pcs
Weight: 42,00 kg / 100 pcs

Nominal tightening torque: 25 Nm;
Torque at which first contact is established: 7 Nm;

RANGE OF USE:
Cross-section of the main line Aluminum (Al) or Copper (Cu) 50 mm² to 240 mm²;
Cross-section of the tap line Aluminum (Al) or Copper (Cu) 25 mm² to 185 mm².

NAPOMENA: mogućnost isporuke sa PA moment navrtkom, AlPA moment navrtkom ili Zamak moment navrtkom.
Po zahtevu kupca PA moment navrtka može biti izrađena u drugoj boji.

NOTE: the product can be delivered with PA shear head nut, AlPA shear head nut or Zamak shear head nut.
At Customer request PA shear head nut can be made in different colour.

From Republic of Serbia, we export to more than

70 Countries WorldWide



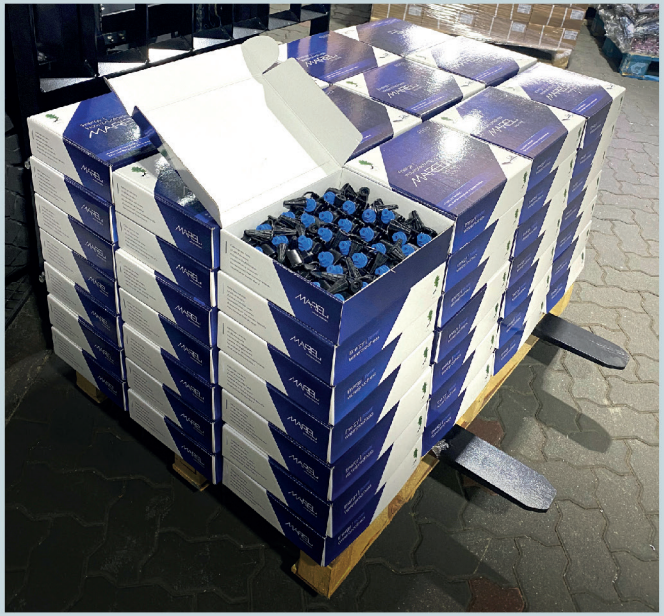

WWW.MAREL.RS





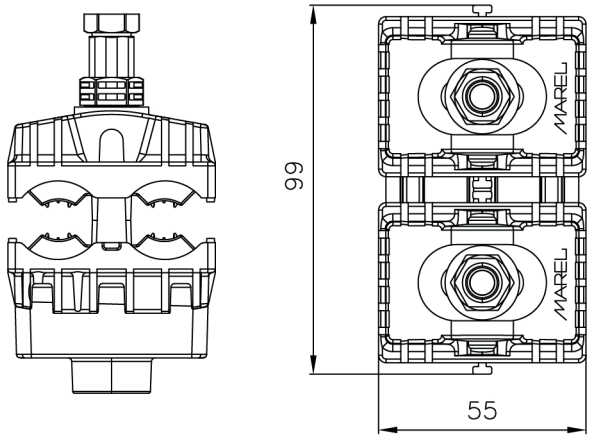

SRB.

35-240/35-240 mm² 2p CDRS/CNT 240 2p

MAREL izolovana vodonepropusna stezaljka CDRS/CNT 240 2p se koristi za ostvarenje kontakta istovremenim probijanjem izolacije na provodnicima NN SKS-a kao glavnog voda, na provodnicima dva uzastopna glavna voda NN SKS-a, ili priključenju objekata veće snage.

Pakovanje: 15 kom
Težina stezaljke: 42,00 kg / 100 kom

Nominalna sila pritezanja: 25 Nm;
Sila pri kojoj se ostvaruje prvi kontakt: 7 Nm;

OPSEG UPOTREBE:
Presek glavnog voda Aluminijum (Al) ili Bakar(Cu) od 35 mm² do 240 mm² ;
Presek otcepnog voda Aluminijum (Al) ili Bakar(Cu) od 35 mm² do 240 mm².

NAPOMENA: mogućnost isporuke sa PA moment navrtkom, AlPA moment navrtkom ili Zamak moment navrtkom.
Po zahtevu kupca PA moment navrtka može biti izrađena u drugoj boji.

ENG.

35-240/35-240 mm² 2p CDRS/CNT 240 2p

MAREL Insulated Piercing Connector CDRS/CNT 240 2p is designed to establish contact by simultaneously piercing the insulation on LV ABC conductors of two main power distribution lines or to connect a higher power object to the network.

Packaging: 15 pcs
Weight: 42,00 kg / 100 pcs

Nominal tightening torque: 25 Nm;
Torque at which first contact is established: 7 Nm;

RANGE OF USE:
Cross-section of the main line Aluminum (Al) or Copper (Cu) 35 mm² to 240 mm²;
Cross-section of the tap line Aluminum (Al) or Copper (Cu) 35 mm² to 240 mm².

NOTE: the product can be delivered with PA shear head nut, AlPA shear head nut or Zamak shear head nut.
At Customer request PA shear head nut can be made in different colour.



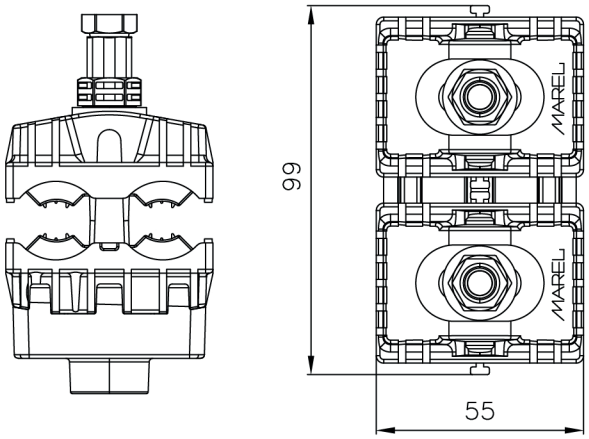

SRB.

70-240/70-240 mm² 2p CDRS/CT 240 2p

MAREL izolovana vodonepropusna stezaljka CDRS/CT 240 2p se koristi za ostvarenje kontakta istovremenim probijanjem izolacije na provodnicima NN SKS-a, kao glavnog voda, na provodnicima dva uzastopna glavna voda NN SKS-a, ili priključenje objekata veće snage.

Pakovanje: 25 kom
Težina stezaljke: 42,00 kg / 100 kom

Nominalna sila pritezanja: : 25 Nm;
Sila pri kojoj se ostvaruje prvi kontakt: 6 Nm;

OPSEG UPOTREBE:
Presek glavnog voda Aluminijum (Al) ili Bakar(Cu) od 70 mm² do 240 mm² ;
Presek otcepnog voda Aluminijum (Al) ili Bakar(Cu) od 70 mm² do 240 mm² ;

NAPOMENA: mogućnost isporuke sa PA moment navrtkom, AlPA moment navrtkom ili Zamak moment navrtkom.
Po zahtevu kupca PA moment navrtka može biti izrađena u drugoj boji



ENG.

70-240/70-240 mm² 2p CDRS/CT 240 2p

MAREL Insulated Piercing Connector CDRS/CT 240 2p is designed to establish contact by simultaneously piercing the insulation on LV ABC conductors of two main power distribution lines or to connect a higher power object to the network.

Packaging: 25 pcs
Weight: 42,00 kg / 100 pcs

Nominal tightening torque: 25 Nm;
Torque at which first contact is established: 6 Nm;

RANGE OF USE:
Cross-section of the main line Aluminum (Al) or Copper (Cu) 70 mm² to 240 mm²;
Cross-section of the tap line Aluminum (Al) or Copper (Cu) 70 mm² to 240 mm² ;

NOTE: the product can be delivered with PA shear head nut, AlPA shear head nut or Zamak shear head nut
At Customer request PA shear head nut can be made in different colour.

MAREL

Insulated Piercing Connectors



SRB.

IZOLOVANA STEZALJKA ZA NEIZOLOVANE GLAVNE VODOVE

MAREL izolovana stezaljka za neizolovane glavne vodove se koristi za ostvarenje kontakta na mestima gde je glavni provodnik neizolovan, a otcepni provodnik NN SKS.

Nominalna sila pritezanja: 13 Nm;
Sila pri kojoj se ostvaruje prvi kontakt: 4 Nm.

NAPOMENA: mogućnost isporuke sa PA moment navrtkom, AlPA moment navrtkom ili Zamak moment navrtkom.
Po zahtevu kupca PA moment navrtka može biti izrađena u drugoj boji.

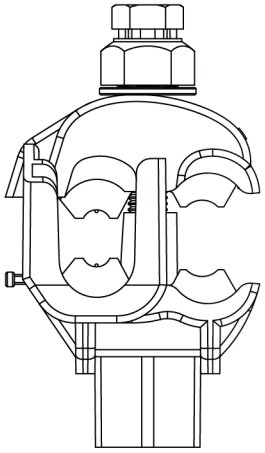



371896

ENG.

INSULATED PIERCING CONNECTOR FOR BARE MAIN LINES

It is designed to establish electrical contact when the main conductor is non-insulated and the tap conductor is insulated LV ABC.

Nominal tightening torque: 13 Nm;
Torque at which first contact is established: 4 Nm.

NOTE: the product can be delivered with PA shear head nut, AlPA shear head nut or Zamak shear head nut.
At Customer request PA shear head nut can be made in different colour.

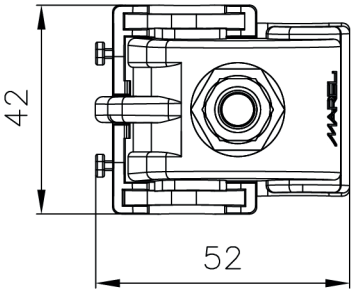



Napomena:

Postoje dve opcije za ove stezaljke:
Stezaljke mogu biti sa vidljivim ili nevidljivim kontaktima. Ukoliko su vidljivi kontakti postoji indikator, koji se ugrađuje na stezaljku i označavaju koji je kontakt u samoj stezaljci.
Žuti indikator označava aluminijumski (Al) kontakt, a **zeleni bakarni** (Cu) kontakt.
Kod stezaljki gde je kontakt nevidljivi imamo drugačije rešenje.
Gumice su u dve različite boje. **Siva označava aluminijumski** (Al) kontakt, a **crvena gumica označava bakarni** (Cu) kontakt.



Zeleni indikator
Green indicator

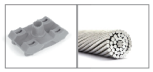

Siva gumica
Grey rubber



Žuti indikator
Yellow indicator

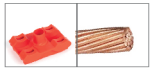

Crvena gumica
Red rubber

Note:

There are **two options** of these connectors. The connectors can be with visible or invisible contact plates.
If the contact plates are visible there is an indicator on the connector that indicates the material of the contact plates inside the connector. **Yellow indicator** indicates aluminum (Al) contact plates, and green indicator indicates copper (Cu) contact plates.
We have a different solution for connectors with invisible contact plates. Rubber inserts are in two different colors. **Grey rubber inserts indicate aluminum** (Al) contact plates, and **red rubber inserts indicate copper** (Cu) contact plates.

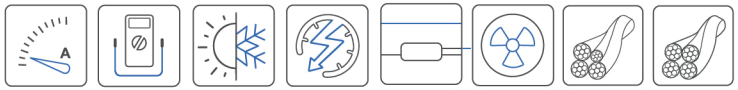

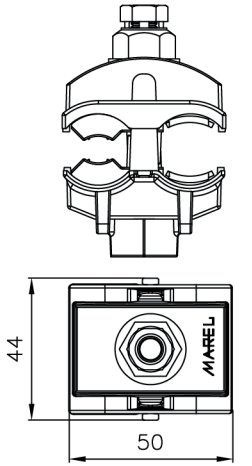



371897



371900

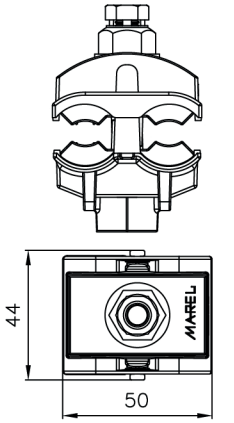

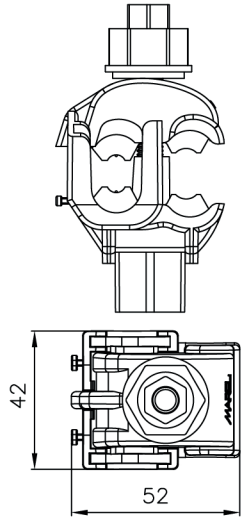



371895



371898

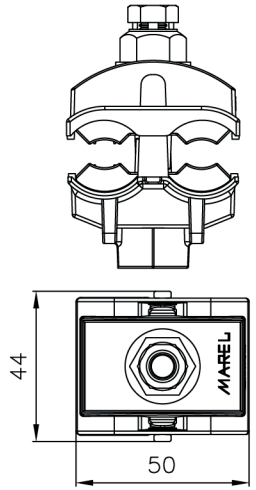



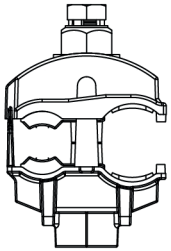

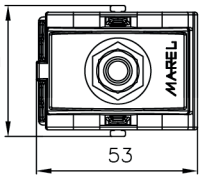



371890



371898



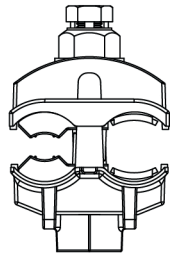

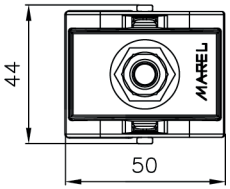





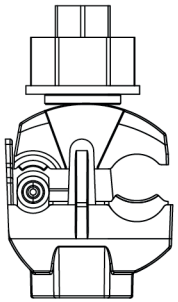

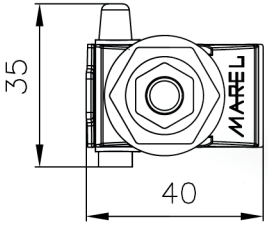



371907





Kat.br. Cat. No	Kod Code	Glavni neizolovani provodnik (mm²) Main bare conductor (mm²)	Otcepni izolovani provodnik (mm²) Branch insulated conductor (mm²)		Pakovanje (kom) Packaging (pcs)	Težina kg/100 kom. Weight kg/100 pcs
371907	CBS/CNA 1S 95	16-95 (Al)	1,5-10	60A	50	6.10
371890	CBS/CNA 1S 120	16-120 (Al)	2,5-35	135A	50	11,25
371892	CBS/CN 1S 120	16-120 (Cu)	2,5-35	135A	50	14.80
371896	CBS/CNA 1S 150	35-150 (Al)	4-50	170A	50	11.30
371895	CBS/CN 1S 150	35-150 (Cu)	4-50	170A	50	12.40
371897	CBS/CNA 1S 150	16-150 (Al)	6-95	240A	50	13.20
371899	CBS/CN 1S 150	16-150 (Cu)	6-95	240A	50	13.50
371900	CBS/CNA 1S 150	16-150 (Al)	6-95	240A	50	11.30
371902	CBS/CN 1S 150	16-150 (Cu)	6-95	240A	50	11.60
371891	CDR/CNA 1S 150	22-150 (Al)	16-95	240A	50	14.50
371893	CDR/CN 1S 150	22-150 (Cu)	16-95	240A	50	16.40
371901	CDR/CNA 1S 150	16-150 (Al)	16-150	340A	50	11.30
371898	CDR/CN 1S 150	16-150 (Cu)	16-150	340A	50	13.20

KAT. BR. / CAT. NO. 377777 | KOD / CODE: MK

SRB.

IZOLOVANI UNIVERZALNI KLJUČ ZA IZOLOVANE STEZALJKE

Izolovani univerzalni ključ je izrađen od viskokvalitetne termoplastične mase veoma velike čvrstoće i prevashodno se koristi za montažu, pritezanje i demontažu izolovanih vodonepropusnih stezaljki svih tipova kao i za ugradnju univerzalne UMS PAM 35 stezaljke. Izolovani univerzalni ključ na sebi ima prihvate 10, 13, 17 i 22.

Pakovanje: 50 kom.
Težina: 6,00 kg / 100 kom.

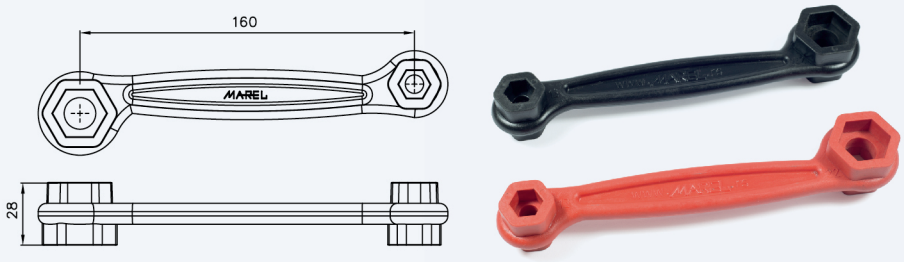

ENG.

UNIVERSAL INSULATED WRENCH

Universal Insulated Wrench for IPCs is made of high-quality thermoplastic material of excellent tensile strength and is used for installation, tightening and dismantling of all types of insulated piercing connectors.
Universal Insulated Wrench has got four rings: 10, 13, 17 and 22.

Packaging :50 pcs
Weight: 6,00 kg / 100 pcs

KOD / CODE: VOS | STANDARD: NFC 33-020 I EN 50483-4

SRB.

KUĆIŠTE VAZDUŠNOG OSIGURAČA VOS

Vazdušni osigurač ima primenu pri zaštiti vodova javnog osvetljenja i neizolovanih vazdušnih vodova priključenih na vodove NN SKS-a od prekostrujnih opterećenja. Kućište vazdušnog osigurača izrađeno je od visokokvalitetnih materijala, otpornih na mehaničke i atmosferske uticaje i UV zračenje.

Kat.broj Cat. No	Kod Code	a (mm)	b (mm)	Struja (A) Current (A)	Pakovanje (kom) Packaging (pcs)	Pakovanje kg/100 kom. Weight kg/100 pcs
375091	VOS E 27/DII	92	65	6-25	20	4.55
375092	VOS E 4/DOI	84	52	2-16	20	3.60

ENG.

AERIAL FUSE-HOLDER VOS

Aerial Fuse-holder is designed to protect street lighting power distribution lines and bare overhead power distribution lines connected to LV ABC lines from overcurrent. Fuse holder is made of high quality materials resistant to mechanical and atmospheric impacts and UV radiation.

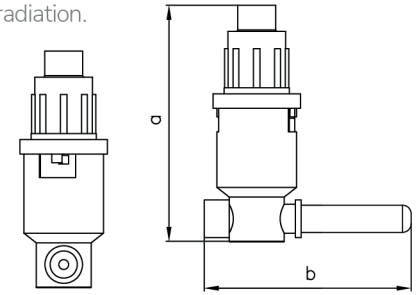



SRB.

IZOLOVANI VODONEPROPUSNI ADAPTER

Izolovani vodonepropusni adapter se upotrebljava sa izolovanim vodonepropusnim stezaljkama sa probijanjem izolacije.

Nominalna sila pritezanja: 9 Nm;

Napomena: Otcepni vod se pre montaže blankira na naznačenu dužinu.
Ključ za montažu / demontažu je OK 13mm.



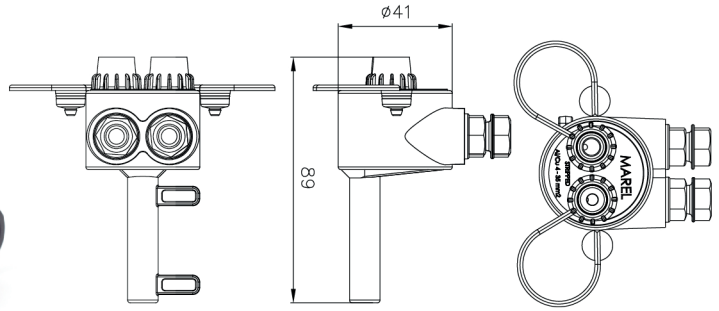

ENG.

INSULATED WATERPROOF ADAPTER

Insulated Waterproof Adapter is used with Insulated Piercing Connectors.



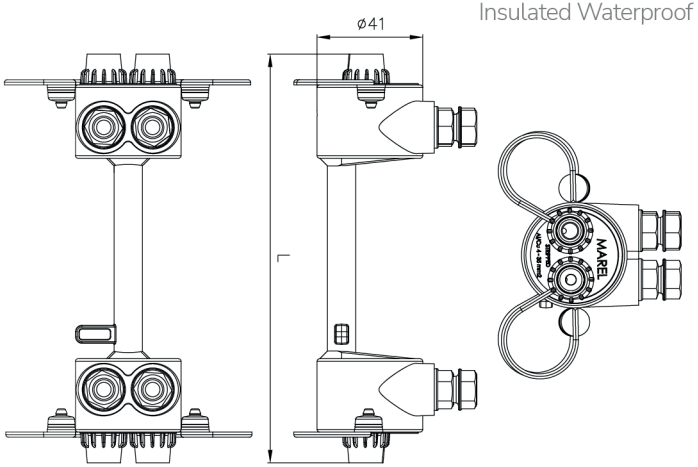

Nominal tightening torque: 9 Nm

Note: Branch conductor is stripped in the indicated length before installation.
Wrench used for installation / deinstallation 13.

Kat.broj Cat. No.	Kod Code	Opseg upotrebe (mm^2) Range of use (mm^2)	Broj otcepnih vodaova Number of branch lines	Pakovanje (kom) Packaging (pcs)	Pakovanje kg/100 kom. Weight kg/100 pcs
375082	CB 4p	AlCu 4-35	4	20	23.00
375081	CB 2p	AlCu 4-35	2	40	11.40
375086	CB 1p	AlCu 4-35	1	60	3.50

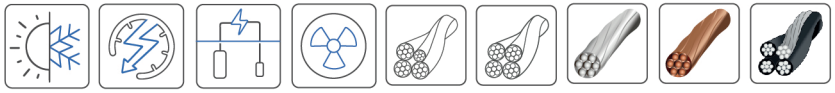

SRB.

IZOLOVANA ČAURA SA MOMENT ZAVRTNJIMA IVA

Izolovana čaura sa moment zavrtnjima IVA se koristiti za brzo i jednostavno privremeno ili trajno spajanje Al ili Cu nadzemnih provodnika od 4mm² do 50mm². Nakon postavljanja izolovanje čaure nadzemno priključno mesto ostaje u potpunosti izolovano. Glavna prednost čaure je veoma lako, pouzdano i bezbedno uspostavljanje privremeno aktivnog priključnog mesta. Čaure imaju završnu kapu, koja održava vodonepropusnost tokom perioda kada priključak nije aktivan. Izrađene su od visokokvalitetnih materijala, velike mehaničke čvrstoće i otpornosti na atmosferske uticaje i UV zračenje. Njihova konstrukcija omogućava brzu, laku i pouzdanu montažu u svim vremenskim uslovima. Montiraju se bez upotrebe specijalnih alata. Ne sadrže delove koji mogu da otpadnu pri montaži na visini. Imaju vijke sa samokidajućim glavama, koji su crvene boje na strani na kojoj se probija izolacija provodnika, a crne boje na strani na kojoj se skida izolacija sa provodnika u dužini od 16mm. Dužina skidanja izolacije je naznačena na telu čaure.

Moment stezanja je 9 Nm.

Dielektrična čvrstoća pod vodom je > 6kV (1 min).

Napomena: Montaža i demontaža pod opterećenjem do Imax= 90 A dozvoljena je samo na strani čaure na kojoj se skida izolacija sa kabla (crni vijak). Prilikom ponovnog priključenja na strani skidanja izolacije (crni vijak) stezanje se obavezno vrši moment ključem kako bi se vijak stego propisanim momentom. Na strani probijanja izolacije (crveni vijak) montaža i demontaža pod opterećenjem nije dozvoljena kao ni ponovna ugradnja nakon demontaže!



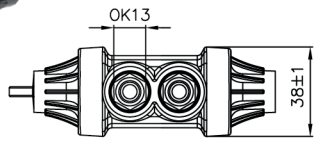

ENG.

PRE-INSULATED MECHANICAL JOINT IVA

Pre-insulated Mechanical Joint IVA is designed to be used for fast and simple temporary or permanent connection of aluminum or copper overhead conductors of cross-section between 4 mm² and 50 mm².

After installing the pre-insulated joint, the overhead connection point remains completely insulated. The main advantage of pre-insulated joint IVA is very easy, reliable and safe establishment of a temporarily active connection point. The joints are equipped with an end cap that maintains water tightness during standby connection. They are made of high-quality materials of high mechanical strength and resistance to environmental effects and UV radiation. Their design provides fast, easy and reliable installation in all weather conditions. They are installed using no special tools and do not contain parts which can fall off during installation. Pre-insulated joints IVA are equipped with shear heads, red on the piercing side and black on the stripping side. The insulation is stripped in the length of 16mm, which is indicated on the body of the joint.

Tightening torque is 9 Nm.

Dielectric strength under water is > 6 kV (1 min).

Note: Connection and disconnection under load up to Imax= 90 A is allowed only on the stripping side (black shear head). When re-installing the conductor on the stripping side (black shear head) it is mandatory to use a torque wrench to ensure tightening the bolt to the torque level specified on the bolt. Neither connection and disconnection under load nor re-installation are alowed on the piercing side (red shear head)!

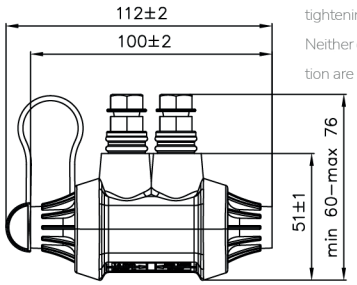



Kat.broj Cat. No.	Kod Code	Tip Type	Presek otcepnog provodnika Al/Cu (mm²) Conductor cross-section of service Al/Cu (mm²)	Presek potrošačkog provodnika Al/Cu (mm²) Conductor cross-section of customer Al/Cu (mm²)	Montaža i demontaža (A) Assembly and disassembly Imax (A)	Maksimalno dozvoljena struja (A) Max Current carrying capacity (A)	Pakovanje (kom) Packaging (pcs)	Težina kg/100kom Weight kg/100pcs
370582	IVA P35-S35	Probijanje / blankiranje / Piercing /stripping	4-35	4-35	90	150	10	9.00
370583	IVA P35-P35	Probijanje / probijanje / Piercing / piercing	4-35	4-35	/	150	10	9.00
370584	IVA S35-S35	Blankiranje / blankiranje / Stripping/stripping	4-35	4-35	90	150	10	9.00
370585	IVA P50-S50	Probijanje / blankiranje / Piercing /stripping	4-50	4-50	90	180	10	9.00
370586	IVA P50-P50	Probijanje / probijanje / Piercing / piercing	4-50	4-50	/	180	10	9.00
370587	IVA S50-S50	Blankiranje / blankiranje / Stripping/stripping	4-50	4-50	90	180	10	9.00

KAT. BR. / CAT. NO. 375003 | KOD / CODE: IOS 3 | STANDARD: EN 50483-4 | NF C 33-020

Imax 210A

SRB.

IOS 3 Al 16-70 mm² / AlCu 4x(6-35 mm²)

Izolovana odvojna stezaljka IOS 3 se koristi za uspostavljanje kontakta probijanjem izolacije na provodnicima NN SKS-a i za spajanje priključnog provodnika ili provodnika javnog osvetljenja.
Stezaljka je tako izrađena da omogućava spajanje NN SKS-a i priključnog voda nezavisno da li je to Al ili Cu provodnik. Prilikom stezanja zavrtnja, zupci kontaktnih pločica prodiru kroz izolaciju i ostvaruju odličan spoj na glavnom vodu sa kog skidanje izolacije nije potrebno. Moguće je izvesti 1-4 priključnih vodova na kojima se skida izolacija u dužini od 18mm. Moment pritezanja stezaljke je 18 Nm. Kontakti su zaštićeni elektrokontaktnom mašću. Stezaljka je namenjena samo za jednu upotrebu/montažu.

- *Stezaljka ima mogućnost da otcepni vod priključi, odnosno isključi više puta.*
- *Otcepni vod ne sme biti pod električnim opterećenjem.*

OPSEG UPOTREBE:
Presek glavnog voda od 16 mm² do 70 mm²;
Presek priključnog voda od 6 mm² do 35 mm².

Pakovanje: 25 kom
Težina: 22,90 kg / 100 kom

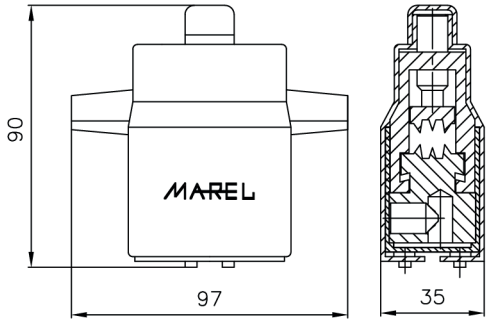

ENG.

IOS 3 Al 16-70 mm² / AlCu 4x(6-35 mm²)

Insulated Connector IOS 3 is designed to establish contact by piercing the insulation on LV ABC conductors and to connect network connection or street lighting conductors. The connector is made in such a way that it enables connection of LV ABC and network connection line regardless of whether it is an aluminum or a copper conductor. When the bolt is tightened the teeth of contact plates pierce through the insulation and establish an excellent contact on the main line without need to strip the insulation. It is possible to derive 1-4 branch lines where the insulation is stripped in the length of 18mm. Tightening torque is 18 Nm. The contact plates are protected with electrical contact grease. The connector can be used/installed only once.

- *Branch line conductor can be freely connected, disconnected and changed.*
- *Branch line must not be under load.*

RANGE OF USE:
Cross-section of the main line 16 mm² to 70 mm²;
Cross-section of the tap line 6 mm² to 35 mm².

Packaging: 25 pcs
Weight: 22,90kg/100 pcs





Imax 210A

SRB.

IOS 4 Al 16-70mm² / AlCu 2x(6-35mm²)

Izolovana odvojna stezaljka IOS 3 se koristi za uspostavljanje kontakta probijanjem izolacije na provodnicima NN SKS-a i za spajanje priključnog provodnika ili provodnika javnog osvetljenja. Stezaljka je tako izrađena da omogućava spajanje NN SKS-a i priključnog voda nezavisno da li je to Al ili Cu provodnik. Prilikom stezanja zavrtnja, zupci kontaktnih pločica prodiru kroz izolaciju i ostvaruju odličan spoj na glavnom vodu sa kog skidanje izolacije nije potrebno. Moguće je izvesti 1-2 priključnih vodova na kojima se skida izolacija u dužini od 18mm. Moment pritezanja stezaljke je 18 Nm. Kontakti su zaštićeni elektrokontaktnom mašću. Stezaljka je namenjena samo za jednu upotrebu/montažu.

- *Stezaljka ima mogućnost da otcepni vod priključi, odnosno isključi više puta;*
- *Otcepni vod ne sme biti pod električnim opterećenjem.*

OPSEG UPOTREBE:
Presek glavnog voda od 16 mm² do 70 mm² ;
Presek priključnog voda od 6mm² do 35 mm² ;

Pakovanje: 25 kom
Težina: 14,80 kg / 100 kom

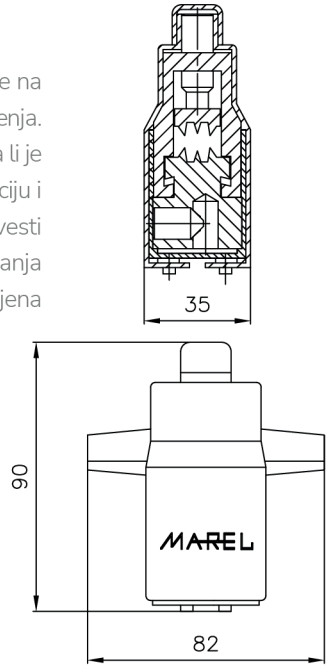



marel.rs

ENG.

IOS 4 Al 16-70mm² / AlCu 2x(6-35mm²)

Insulated Connector IOS 4 is designed to establish contact by piercing the insulation on LV ABC conductors and to connect network connection or street lighting conductors.
The connector is made in such a way that it enables connection of LV ABC and network connection line regardless of whether it is an aluminum or a copper conductor.
When the bolt is tightened the teeth of contact plates pierce through the insulation and establish an excellent contact on the main line without need to strip the insulation. It is possible to derive 1-2 branch lines where the insulation is stripped in the length of 18mm. Tightening torque is 18 Nm. The contact plates are protected with electrical contact grease. The connector can be used/installed only once.

- *Branch line conductor can be freely connected, disconnected and changed;*
- *Branch line must not be under load.*

RANGE OF USE:
Cross-section of the main line 16 mm² to 70 mm²;
Cross-section of the tap line 6 mm² to 35 mm².

Packaging: 25 pcs
Weight: 14,80kg / 100 pcs

Imax 240A

SRB.

IOS 3M-B Al 16-70 mm² / AlCu 4x(6-35 mm²)

Izolovana odvojna stezaljka IOS 3M-B se koristi za uspostavljanje kontakta bez probijanja izolacije na provodnicima NN SKS-a i za spajanje priključnog provodnika ili provodnika javnog osvetljenja.
Stezaljka je tako izrađena da omogućava spajanje NN SKS-a i priključnog voda nezavisno da li je to Al ili Cu provodnik.
Moguće je izvesti 1-4 priključnih vodova na kojima se skida izolacija u dužini od 18 mm.
Moment pritezanja stezaljke je 18 Nm. Kontakti su zaštićeni elektrokontaktnom mašću.
Stezaljka je namenjena samo za jednu upotrebu/montažu.

OPSEG UPOTREBE:
Presek glavnog voda od 16 mm² do 70 mm² ;
Presek priključnog voda od 6 mm² do 35 mm².

Pakovanje: 25 kom
Težina: 22,90 kg / 100 kom

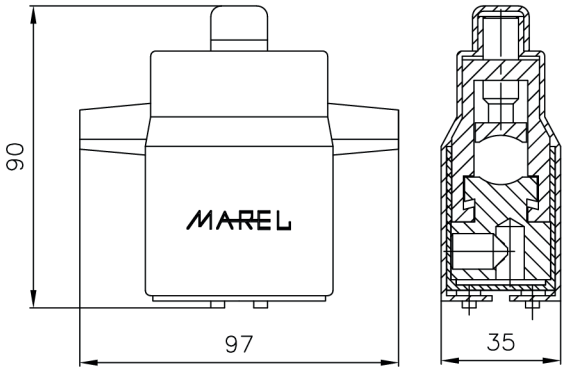



ENG

IOS 3M-B Al 16-70 mm² / AlCu 4x(6-35 mm²)

Insulated Connector IOS 3M-B s designed to establish contact without piercing the insulation on LV ABC conductors and to connect network connection or street lighting conductors. The connector is made in such a way that it enables jointing of LV ABC and network connection line regardless of whether it is aluminum or copper conductor.
It is possible to derive 1-4 network connection lines where the insulation is removed in the length of 18 mm. Tightening torque of the connector is 18 Nm.
The contacts are protected with electrical contact grease. The connector can be used/installed only once.

RANGE OF USE:
Cross-section of the main line 16 mm² to 70 mm²;
Cross-section of the tap line 6 mm² to 35 mm².

Packaging: 25 pcs
Weight: 22,90kg / 100 pcs

SRB.

IZOLOVANA STEZALJKA SA PROBIJANJEM IZOLACIJE TIP M

Izolovane stezaljke tipa M se koriste za uspostavljanje kontakta probijanjem izolacije na provodnicima NN SKS-a i za spajanje otcepnog provodnika ili provodnika javnog osvetljenja. Stezaljka je tako izrađena da omogućava spajanje NN SKS-a i otcepnog voda nezavisno da li je to Al ili Cu provodnik. Prilikom stezanja zavrtnja, zupci kontaktnih pločica prodiru kroz izolaciju i ostvaruju odličan spoj na glavnom vodu sa kog skidanje izolacije nije potrebno a kod otcepnih vodova se skida izolacija u dužini od 18mm. Moment pritezanja stezaljke je 20 Nm.
Kontakti su zaštićeni elektrokontaktnom mašću. Stezaljka je namenjena samo za jednu upotrebu/montažu.

- Stezaljka ima mogućnost da otcepni vod priključi, odnosno isključi više puta.
- Otcepni vod ne sme biti pod električnim opterećenjem

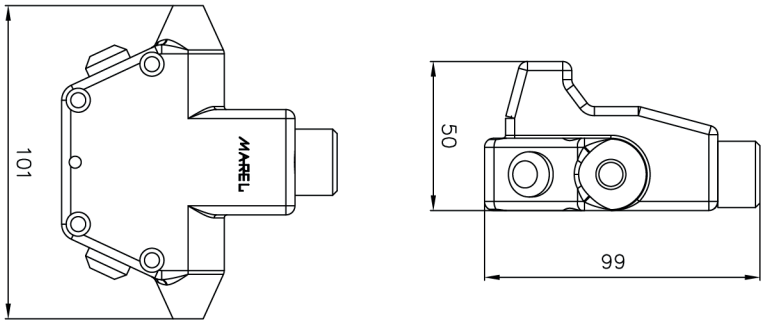

Kat.broj Code	Kod Code	Presek glavnog provodnika (mm²) Cross-section of main conductor (mm²)	Presek otcepnog provodnika (mm²) Cross-section of branch conductor (mm²)		Pakovanje (kom) Packaging (pcs)	Pakovanje kg/100 kom. Weight kg/100 pcs
375005	M 71	16-95	4-54,6	170A	25	11.00
375006	M 72	16-95	2x4-54,6	240A	25	13.40
375007	M 151	16-150	6-95	240A	25	13.00
375008	M 152	16-150	2x6-95	340A	25	13.40



ENG.

INSULATION PIERCING CONNECTOR TYPE M

Insulated Connector IOS 4 is designed to establish contact by piercing the insulation on LV ABC conductors and to connect network connection or street lighting conductors. The connector is made in such a way that it enables connection of LV ABC and network connection line regardless of whether it is an aluminum or a copper conductor. When the bolt is tightened the teeth of contact plates pierce through the insulation and establish an excellent contact on the main line without need to strip the insulation, while on branch lines the insulation is stripped in the length of 18mm. Tightening torque is 20 Nm.
The contact plates are protected with electrical contact grease. The connector can be used/installed only once.

- Branch line conductor can be freely connected, disconnected and changed.
- Branch line must not be under load.



SRB.

IZOLOVANA STEZALJKA SA OSIGURAČEM 1,5-35/16-95 mm² FC 95

MAREL izolovana vodonepropusna stezaljka sa integrisanim osiguračem Tip FC se koristi za ostvarenje kontakta istovremenim probijanjem izolacije na provodnicima NN SKS-a kao glavnog voda i na priključnom provodniku objekta ili na provodniku javnog osvetljenja bez obzira da li je su provodnici Al ili Cu.
Ova stezaljka ima verziju za neizolovani glavni goli vod, sa izlovanim kontaktnim mostom i sa neizolovanim kontaktnim mostom (sa kontaktnim pločicama). Telo stezaljke je napravljeno od plastike otporne na visoku temperaturu i UV zračenje, a gumica od elastomera eliminiše mogućnost pojave elektrolitičke korozije jer sprečava ulazak vlage na kontaktnim mestima.
Kontakti su zaštićeni elektro-kontaktnom mašću.
Važna i jedinstvena karakteristika ove stezaljke je da ima funkciju da ograniči maksimalnu jačinu električne struje (Imax) kroz konektor, što je važno da zaštiti električnu mrežu od preopterećenja a i da zaštiti potrošača električne energije od pada napona u električnoj distributivnoj mreži.
Stezaljka ima električki izolovano kućište u kome se nalazi standardni osigurač dimenzija 10,3x38 mm maksimalnog strujnog opterećenja od 1 A do 32 A.

- Broj zamene osigurača je neograničen;
- Mogućnost plombiranja.

Pakovanje: 40 kom
Težina stezaljke: 14,10 kg / 100 kom

Nominalna sila pritezanja: 13 Nm;
Sila pri kojoj se ostvaruje prvi kontakt: 4 Nm;

OPSEG UPOTREBE:
Presek glavnog voda Aluminijum (Al) ili Bakar (Cu) od 16 mm² do 95 mm² ;
Presek otcepnog voda Aluminijum (Al) ili Bakar (Cu) od 1,5 mm² do 35 mm² ;

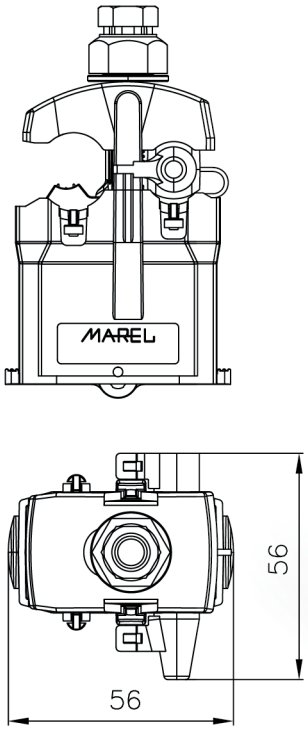



NAPOMENA: mogućnost isporuke sa PA moment navrtkom, AlPA moment navrtkom ili Zamak moment navrtkom.
Po zahtevu kupca PA moment navrtka može biti izrađena u drugoj boji.

ENG.

INSULATED PIERCING CONNECTOR WITH FUSE
1,5-35/16-95 mm² FC 95

Insulated Piercing
Waterproof Connector
1,5-35/16-95 mm² IPC FC 95 **WITH FUSE**



MAREL Insulated piercing connector with integrated fuse is designed to establish contact by simultaniously piercing the insulation on LV ABC conductors of main power distribution line and LV ABC network connection conductor or LV ABC conductors of street lighting connection line. This connector has an option for bare main line, with insulated contact plates or non-insulated contact pads. It is manufactured in such way that it enables connection of LV ABC and branch conductor regardless of whether it is an aluminum or a copper conductor. The housing of the connector is made of polymer resistant to high temperature and UV radiation and the rubber insert eliminates the appearance of electrolytic corrosion since it prevents the appearance of moisture at contact points.
The contact plates are protected with electrical contact grease. An important and unique feature of this connector is that it has the function to limit the maximum current (Imax) through the connector, which is important in order to protect power distribution network from overload and to protect electricity consumers from voltage drops in power distribution network.
The connector has an electrically insulated housing where a standard fuse cartridge 10.3x38 mm is placed with current limit range from 1 A to 32 A.

* The number of fuse cartridge replacements is unlimited.
* Possibility of sealing

Packaging: 40 kom
Weight: 14,10 kg / 100 pcs

Nominal tightening torque: 13 Nm;
Torque at which first contact is established: 4 Nm;

RANGE OF USE:
Cross-section of the main line Aluminum (Al) or Copper (Cu) 16 mm² to 95 mm²;
Cross-section of the tap line Aluminum (Al) or Copper (Cu) 1,5 mm² to 35 mm² ;



NOTE: the product can be delivered with PA shear head nut, AlPA shear head nut or Zamak shear head nut
At Customer request PA shear head nut can be made in different colour.

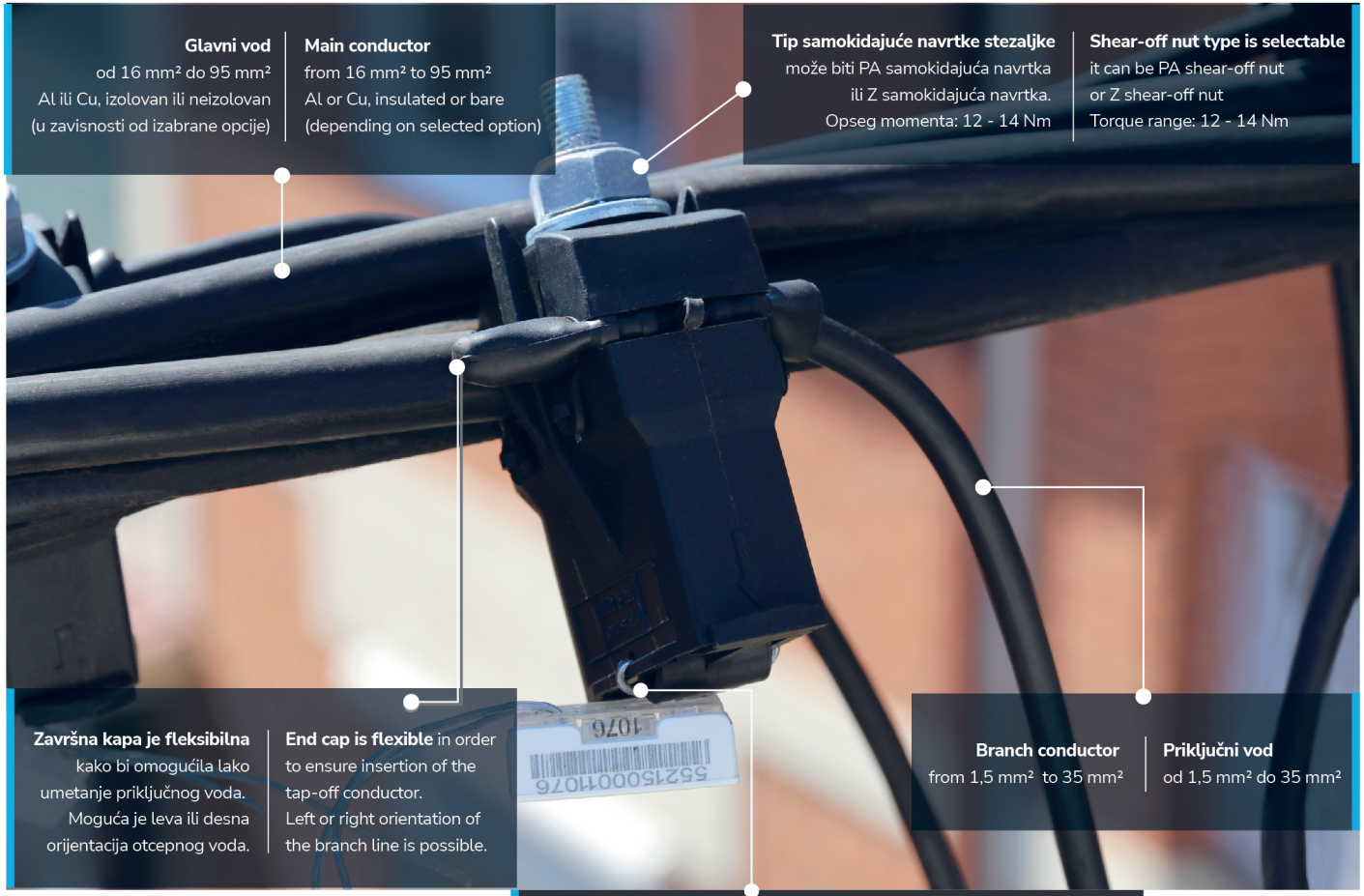

Glavni vod
od 16 mm² do 95 mm²
Al ili Cu, izolovan ili neizolovan
(u zavisnosti od izabrane opcije)

Main conductor
from 16 mm² to 95 mm²
Al or Cu, insulated or bare
(depending on selected option)

Tip samokidajuće navrtke stezaljke
može biti PA samokidajuća navrtka
ili Z samokidajuća navrtka.
Opseg momenta: 12 - 14 Nm

Shear-off nut type is selectable
it can be PA shear-off nut
or Z shear-off nut
Torque range: 12 - 14 Nm

Završna kapa je fleksibilna
kako bi omogućila lako umetanje priključnog voda.
Moguća je leva ili desna orijentacija otcepnog voda.

End cap is flexible in order to ensure insertion of the tap-off conductor.
Left or right orientation of the branch line is possible.

Branch conductor
from 1,5 mm² to 35 mm²

Priključni vod
od 1,5 mm² do 35 mm²

Otvor za plombiranje kućišta stezaljke.
Plombiranje omogućava zaštitu od nevolašćenog otvaranja kućišta stezaljke i zamene patron osigurača.

Hole for sealing fuse holder.
Sealing enables prevention of unauthorized opening of the connector and replacement of fuse cartridge.





Glavne prednosti

- Funkcija ograničenja maksimalne jačine električne struje (Imax) kroz stezaljku, a ujedno kroz priključni vod. Stezaljka koristi stanadardan patron osigurač.
- Rad pod napomom je dozvoljen u slučaju da nema opterećenja na otcepnom vodu ili ako je fioka osigurača prazna. U slučaju prenapona, odnosno povećanja napona na električnoj mreži na glavnom vodu, sprečava povećanje električne struje kroz priključni vod i time pomaže zaštiti potrošača.
- U slučaju prekida priključnog voda stezaljka štiti deo električne mreže od mesta prekida do glavnog voda, štiteći na taj način trafo stanicu.
- Idealna je zbog svoje bezbednosti i mogućnosti da bude više puta upotrebljena u slučajevima davanja povremeno privremenih priključaka (sezonski priključci).

Main Advantages

- Function to limit maximum current (Imax) through connector and at the same time through branch line. The connector uses a standard fuse.
- Operation under voltage is allowed in case there is no load on the tap-off line or if the fuse holder is empty. In case of overvoltage, i.e. If voltage increases on the main line of a power distribution network, the connector prevents increases of current through the branch line thus protecting the consumers.
- In case of breakage of branch conductor, the connector protects the part of the network from the breakage point of the main conductor thus protecting the substation.
- It is ideal due to its safety and possibility to be used more than once in cases of occasional temporary connections (seasonal connections).

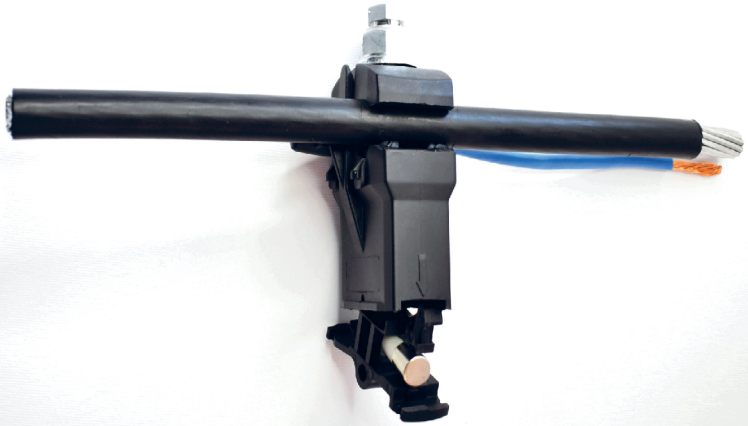



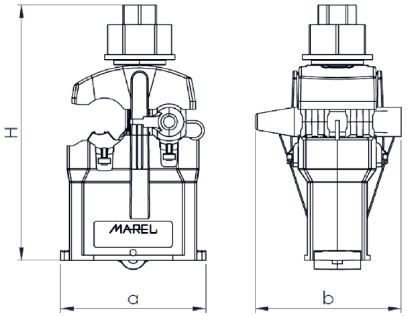

Dimensions/ Dimenzije:
a [mm] 56± 2 mm
b [mm] 56 ± 2 mm
H [mm] 98 ± 2 mm

Class 2A connector
(6kV for 1 min. in air)
Stezaljka klase 2A
(6kV za 1min u vazduhu)

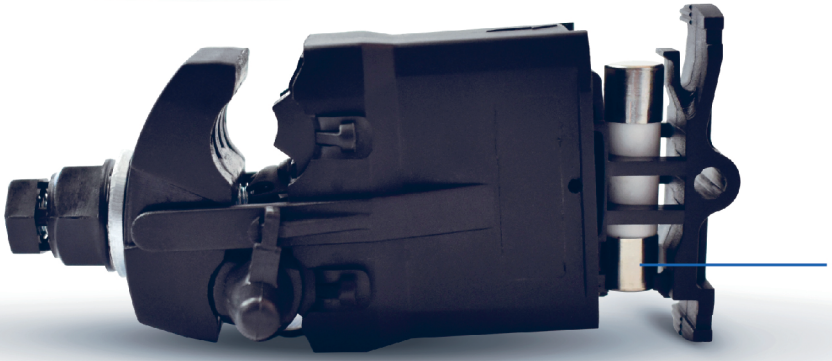

Changeable fuse cartridge:
Ø10.3 x 38 mm.
From I = 1A - min
to I = 32A - max,
or if neutral link is used,
I_{max} = 135A.

Izmenljivi patron osigurača:
Ø10.3 x 38 mm.
Od I = 1A - min
to I = 32A - max,
ili upotreba neutralnog linka,
I_{max} = 135A.



SRB.

PRETHODNO IZOLOVANA VODONEPROPUSNA ČAURA MJPF

Prethodno izolovana vodonepropusna čaura sa integrisanim osiguračem MJPF se koristi za spajanje Al ili Cu nadzemnih provodnika preseka od 4mm2 do 35 mm². Presovanje se vrši prema ugraviranim oznakama na čauri MJPF, umetkom za presovanje E140.
Posle procesa presovanja čaura i postavljanja osigurača 22x58 mm u kućište ostvaruje se električni kontakt i vodonepropusnost prstenovima od elastomera. Prsten od elastomera izrađen je u različitim bojama kako bi se lakše odredili preseci. Unutrašnjost čaure je ispunjena elektro kontaktnom mašću.
Prethodno izolovana vodonepropusna čaura sa integrisanim osiguračem MJPF je izrađena od visokokvalitetnih materijala, velike mehaničke čvrstoće i otpornosti na atmosferske uticaje i UV zračenje. Čaura ne sadrži delove koji mogu da otpadnu prilikom montaže.
Dielektrična čvrstoća ispituje se u vodi primenom napona od 6kV tokom jednog minuta. Čaura ima zaštitnu kapu, koja održava vodonepropusnost kada čaura nije povezana na glavni elektrodistributivni vod. Važna i jedinstvena karakteristika ove čaure je da ima funkciju da štiti potrošača električne energije od prenapona u električnoj distributivnoj mreži i da istovremeno štiti električnu mrežu od preopterećenja.
Čaura u sebi ima integrisan standardni patron osigurač dimenzija 22x58 mm maksimalnog strujnog opterećenja od 4 A do 125 A. Osigurač je uklonjiv, što omogućava njegovu brzu i laku zamenu bez sečenja kabla, što doprinosi zaštiti i mernog mesta potrošača i električne distributivne mreže.

- Dozvoljena je montaža i demontaža pod opterećenjem do max 60 A.
- Kada u sebi nema ugrađen osigurač čaure ne provodi električnu energiju.
- Broj zamene osigurača je neograničen.
- Mogućnost plombiranja.



Kat.broj Cat. No	Kod Code	Presek provodnika (mm²) Conductor cross-section (mm²)	Dimenzija osigurača (mm) Fuse dimensions (mm)	Matrica Die	Boja Color code	Pakovanje (kom) Packaging (pcs)	Težina kg/100 kom. Weight kg/100 pcs
370106	MJPF 16.6	16.6	22x58	E 140		40	12.00
370107	MJPF 16.10	16.10	22x58	E 140		40	12.00
370108	MJPF 16.16	16.16	22x58	E 140		40	12.00
370109	MJPF 25.10	25.10	22x58	E 140		40	12.00
370110	MJPF 25.16	25.16	22x58	E 140		40	12.10
370111	MJPF 25.25	25.25	22x58	E 140		40	12.10
370112	MJPF 35.10	35.10	22x58	E 140		40	12.10
370113	MJPF 35.16	35.16	22x58	E 140		40	12.20
370114	MJPF 35.25	35.25	22x58	E 140		40	12.20
370115	MJPF 35.35	35.35	22x58	E 140		40	12.20

ENG.

PRE-INSULATED JOINT MJPF

Pre-insulated joint with integrated fuse MJPF is designed for connection of aluminum or copper overhead conductors of cross-section from 4 mm² to 35 mm². Crimping is done over the insulation sheath with a die E140. Permanent and dear markings on insulation sheath indicate the sequence and the number of crimpings, cross-section of the conductor and stripping length. After the crimping process and placing the 22x58 mm fuse in the housing, electrical contact and watertightness are achieved with elastomer caps. Elastomer caps are made in different colors so that the cross-section of the conductor can be easily identified. The inside of the Joint is filled with silicone grease.
Pre-insulated Joint MJPF is made of high-quality materials of high tensile strength and resistance to environmental effects and UV radiation.
The joint does not contain parts which can fall off during installation.
Dielectric strength of the joint is tested in water under voltage of 6 kV applied for 1 min.
The joint is equipped with an end cap that maintains watertightness when the joint is not connected to the main distribution line.
An important and unique feature of this joint is that it has the function to protect electricity consumers from overvoltage in power distribution network and at the same time protect power distribution network from overload. The joint has an electrically insulated housing where a standard fuse cartridge 22x58 mm is placed with current limit range from 4 A to 125 A.
The fuse cartridge is removable, which enables its fast and easy replacement without cutting the conductor, thus protecting the electricity consumer's meter board and the network.

- Connection and disconnection under load up to Imax = 60 A.
- When a fuse cartritge is not installed in it, the joint does not conduct electricity.
- The number of fuse cartridge replacements is unlimited.
- Possibility of sealing.

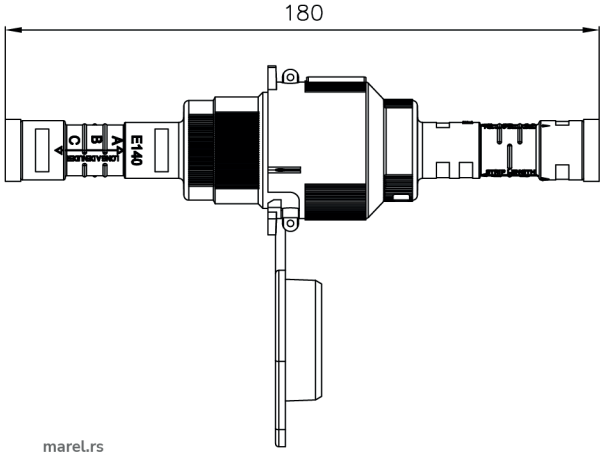

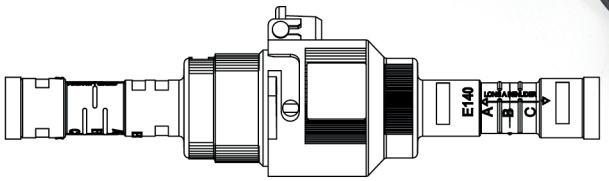

SRB.

ZAVRŠNA IZOLACIONA KAPA

Završne kape od elastomera tipa CECT su tako izrađene da se jednostavno navuku na kraj provodnika i tako sprečavaju prodor vlage u sam provodnik, a istovremeno obezbeđuju njegovu električnu izolovanost od otvorenog napona.
Izrađene su od materijala otpornog na UV zrake, ispitane su naponom od 6 kV ispod vode.
Završne izolacione kape se isporučuju uz MAREL izolovane stezaljke sa istovremenim probijanjem izolacije.

ENG.

END CAP

End Caps Type CECT are made of elastomer and designed to be easily pulled onto the conductor's end thus preventing moisture penetration into the conductor itself and at the same time protect the conductor from open-circuit voltage.
They are made of material resistant to UV radiation, tested in the water under voltage of 6 kV.
End Caps are delivered with MAREL Insulated Piercing Connectors.



370783 **370781** **370784** **370787** **370788**

Kat.broj Cat. No	Kod Code	Pakovanje (kom) Packaging (pcs)	Težina kg/100 kom. Weight kg/100 pcs
370781	CECT 16-95	100	0.90
370782	CECT 70-150	100	1.10
370783	CECT 4-50	100	0.50
370784	CECT 50-185	100	2.70
370787	CECT 4-50	100	0,55
370788	CECT 16-120	100	1,70

SRB.

ZAŠTITNA KAPA

Zaštitne kape od elastomera tipa CECT su tako izrađene da se jednostavno navuku na kraj provodnika i tako sprečavaju prodor vlage u sam provodnik, a istovremeno obezbeđuju njegovu električnu izolovanost od otvorenog napona.
Izrađene su od materijala otpornog na UV zrake, ispitane su naponom od 6 kV ispod vode.

ENG.

PROTECTION CAPS

Protection Caps Type CECT are made of elastomer and designed to be easily pulled onto the conductor's end thus preventing moisture penetration into the conductor itself and at the same time protect the conductor from open-circuit voltage.
They are made of material resistant to UV radiation, tested in the water under voltage of 6 kV.



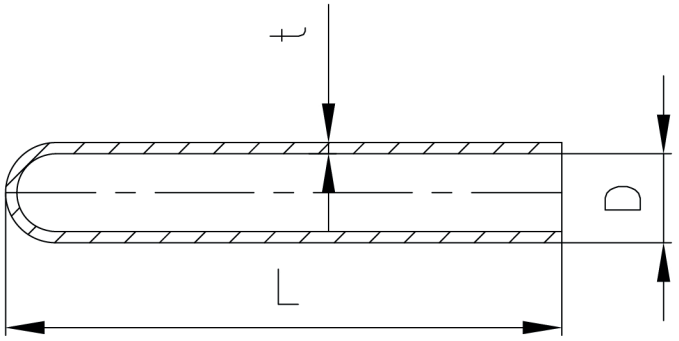

Kat.broj Cat. No	Kod Code	Poprečni presek (mm²) Cross-section (mm²)	D (mm)	t (mm)	L (mm)	Pakovanje (kom) Packaging (pcs)	Težina kg/100 kom. Weight kg/100 pcs
370791	CECT-10	10	5.50	1.5	70	100	0.42
370792	CECT-16	16	7.00	1.5	70	100	0.45
370793	CECT-25	25	9.00	1.5	70	100	0.50
370794	CECT-35	35	10.50	1.5	70	100	0.55
370795	CECT-50	50	11.40	1.5	70	100	0.60
370796	CECT-70	70	13.50	1.5	70	100	0.70
370797	CECT-95	95	15.80	1.5	70	100	0.80

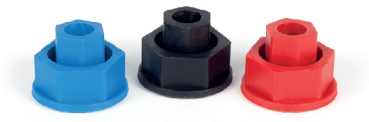

Pa navrtka - ključ za montažu OK 13, ključ za demontažu OK 22
PA shear-off nut-installation wrench 13 mm, dismantling wrench 22 mm



AlPa navrtka - ključ za montažu OK 13, ključ za demontažu OK 17
AlPA shear-off nut-installation wrench 13 mm, dismantling wrench 17 mm



Zamak navrtka - ključ za montažu OK 13, ključ za demontažu OK 17 ili OK 15
Zamak shear-off nut-installation wrench 13 mm, dismantling wrench 17 or wrench 15



Kontra sraf - ključ za montažu OK 13, ključ za demontažu OK 17
PA shear-off nut-installation wrench 13 mm, dismantling wrench 17 mm



Zamak navrtka - ključ za montažu OK 13, ključ za demontažu OK 15
Zamak shear-off nut-installation wrench 13 mm, dismantling wrench 15 mm

Proizvođač MAREL d.o.o. za sve svoje proizvode, a na zahtev Kupca dostavlja pismenu garanciju od minimum 3 godine na kvalitet, funkcionalnost i pouzdanost.

Štampom ovog kataloga, tehničkog priručnika svi ranije objavljeni podaci o našim proizvodima, kataloškim brojevima, tehničkim karakteristikama, prestaju da važe. Proizvođač zadržava pravo da bez prethodne najave izvrši izmene i dopune podataka u katalogu.

Svi podaci u ovom tehničkom priručniku, katalogu naših proizvoda, odgovaraju našim tehničkim saznanjima i merenjima. Ovaj tehnički priručnik se ne može upotrebiti kao garancija posebnih kvaliteta i zahteva proizvoda u čiji smo kvalitet, trajnost, funkcionalnost i pouzdanost mi kao proizvođači uvereni.

Na zahtev Kupaca dostavljamo :

- protokole i uverenja o tehničkim ispitivanjima izdatim od strane akreditovane laboratorije;
- pojedinačnu tehničku dokumentaciju za svaki proizvod;
- uputstva za upotrebu.

NAPOMENA:

Ovaj katalog nije dozvoljeno menjati niti uklanjati njegove delove. Koristite ga isključivo u originalnom obliku.

Copyright by: MAREL d.o.o.

At Customer request manufacturer MAREL submits written Guarantee for all their products. It is valid for at least three years and guarantees good quality, functionality and reliability.

Publication of this catalog, technical manual invalidates all previously published data about our products, catalog numbers and technical characteristics. The manufacturer keeps the right to make any changes and updates of the data without previous notice.

All the data in this technical manual, catalog of our products comply with our technical knowledge and measurements. This technical manual cannot be used as a guarantee of specific qualities and requirements of the products, but we as manufacturers are certain of their goodquality, durability, functionality and reliability.

At Customer request we submit:

- protocols and certificates of technical testings issued by accredited laboratories;
- technical documentation for each single product;
- Instructions manuals.

NOTE:

It is not allowed to modify this catalog or have any of its parts removed. Use it only in its original form.

Design: Aleksandra Nasković NASKA



MAREL D.O.O.

Rasinska 5, 37207 Veliko Golovode,
Krusevac, REPUBLIC OF SERBIA

TEL: +381 (0)37 35-66 262
(0)37 35-66 266

e-mail: marel@marel.rs

www.marel rs